Bidet sospeso monoforo
Wall-hung one -hole bidet
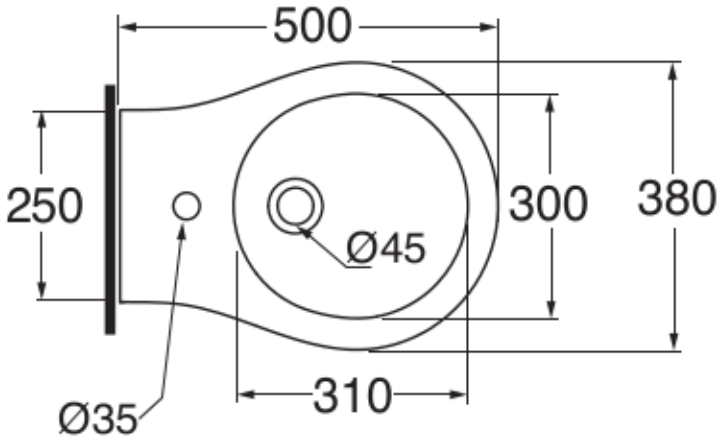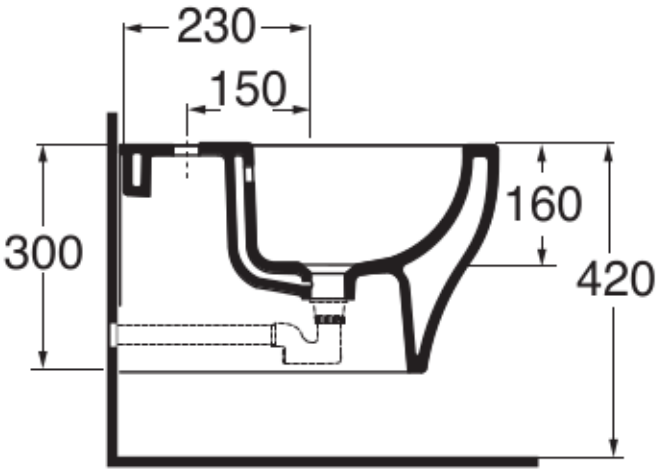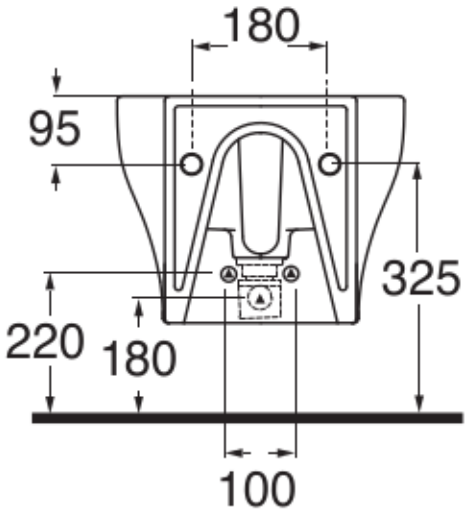
Dimensioni/dimensions: 53x38xH 31cm
Peso/weight: 15 kg