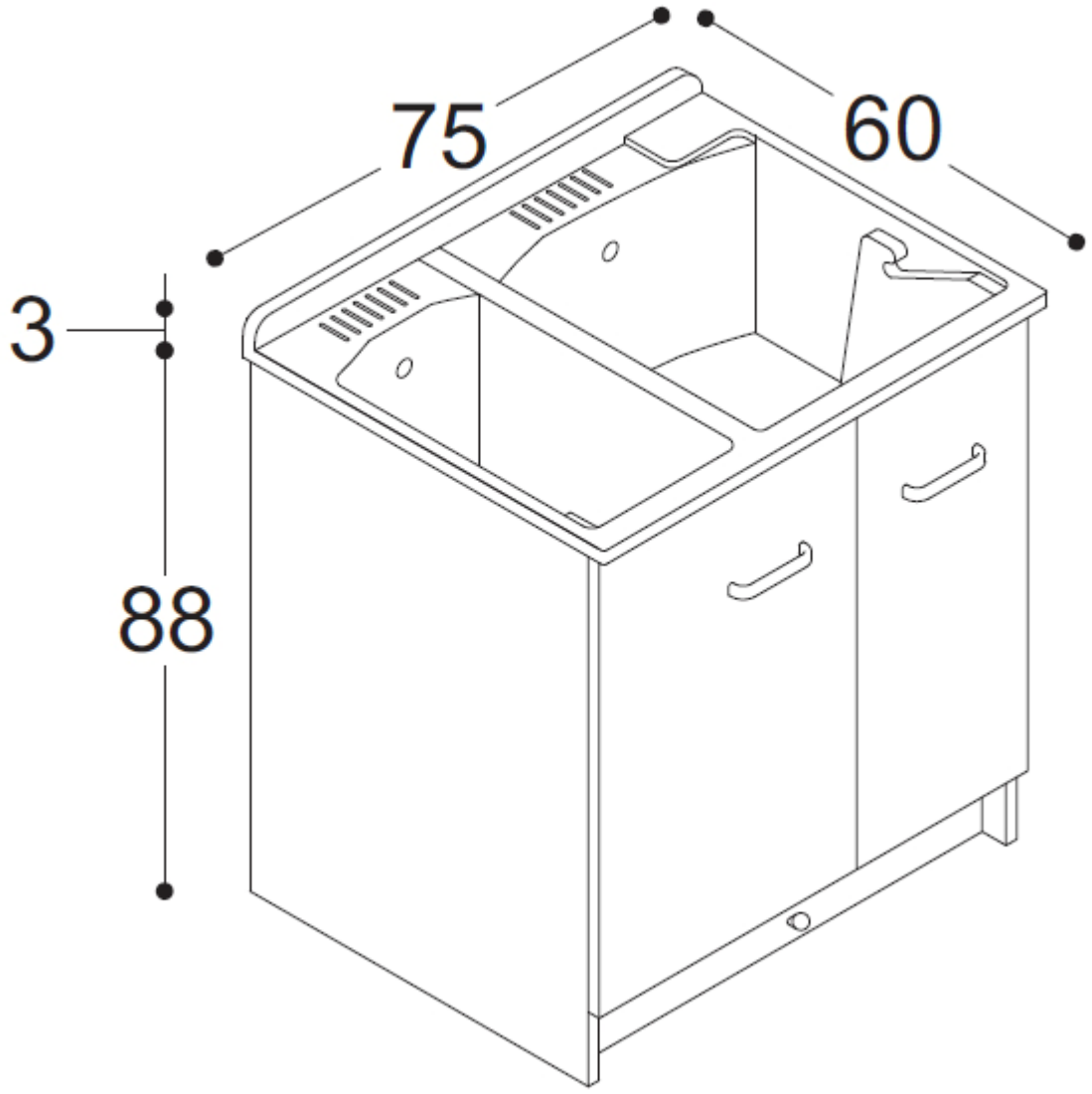
75
60
3
88