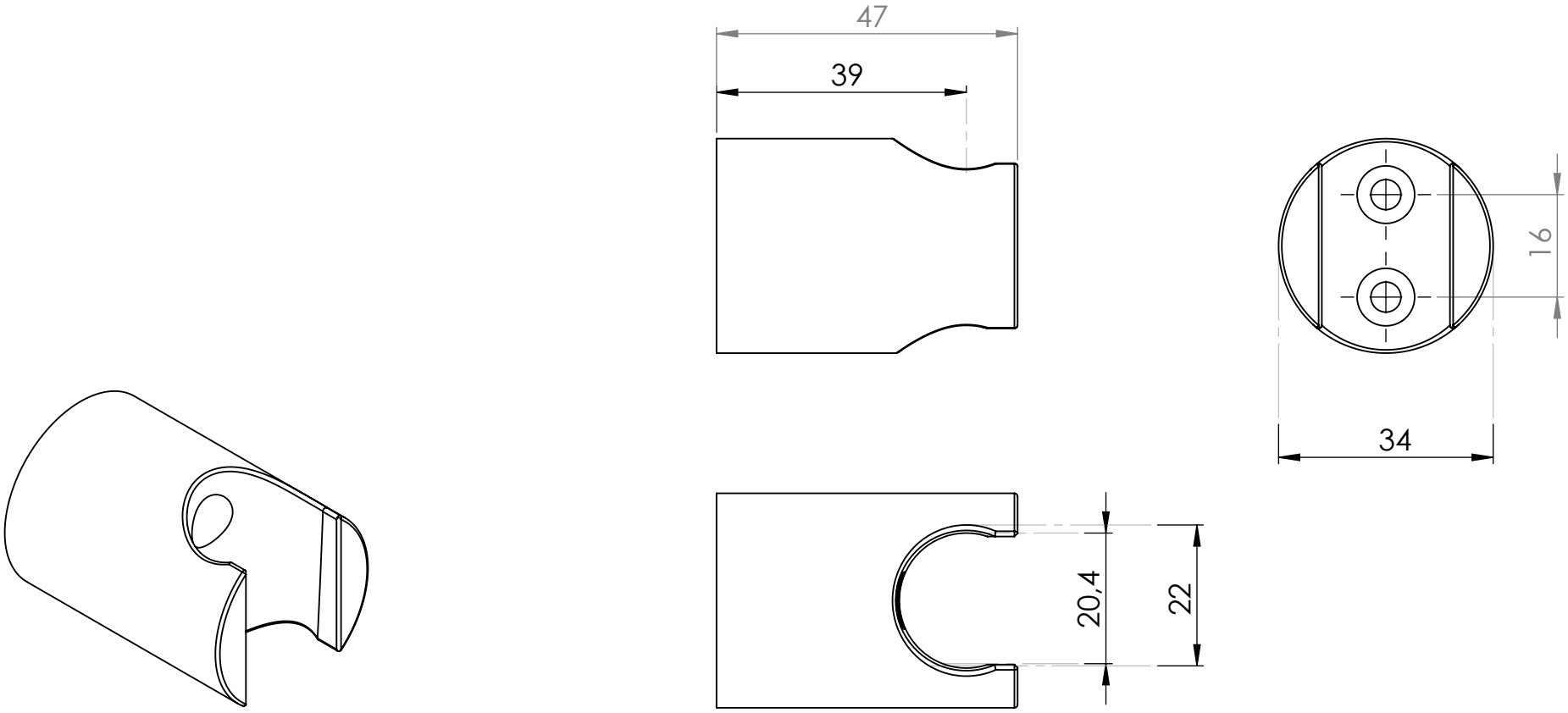

Kit di fissaggio: 2 viti 4x40mm con tasselli

SE NON SPECIFICATO: **QUOTE IN MILLIMETRI (mm)** FINITURA SUPERFICIE: TOLLERANZE: LINEARE: ANGOLARE:	FINITURA: **CROMO**				SBAVATURA E INTERRUZIONE DEI BORDI NETTI	NON SCALARE IL DISEGNO / REVISIONE
	NOME	FIRMA	DATA			TITOLO: **Supporto ATOS 1**
DISEGNATO	**RP**		**27.12.2011**			
VERIFICATO						
APPROVATO						
FATTO						
QUALITA'				MATERIALE: **ABS**		N. DISEGNO **ATO_27_12_2011** / A4
				PESO:		SCALA **1:1** / FOGLIO 1 DI 1