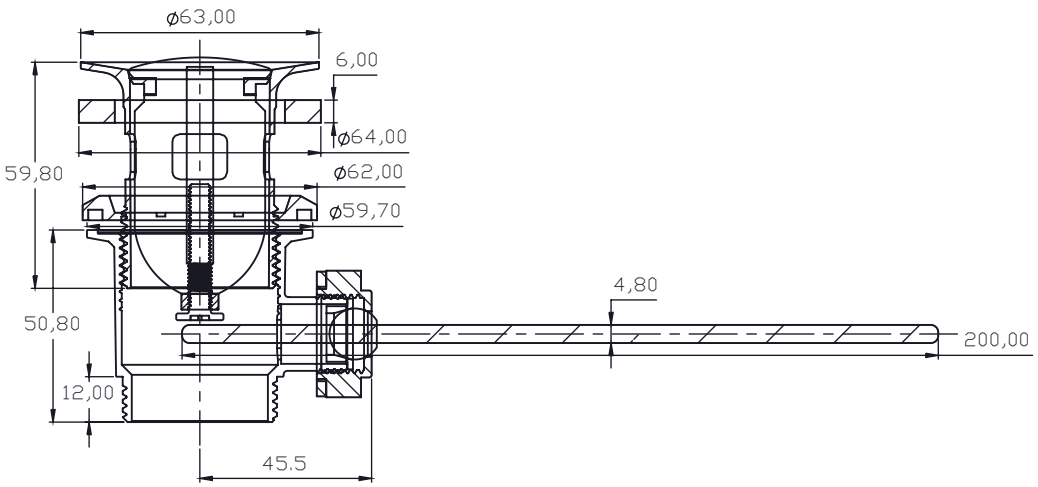

SE NON SPECIFICATO: **QUOTE IN MILLIMETRI** FINITURA SUPERFICIE: TOLLERANZE: LINEARE: ANGOLARE:		FINITURA:			SBAVATURA E INTERRUZIONE DEI BORDI NETTI	NON SCALARE IL DISEGNO / REVISIONE
	NOME	FIRMA	DATA			TITOLO: **Scarico 1"1/4**
DISEGNATO	**RP**					
VERIFICATO						
APPROVATO						
FATTO						
QUALITA'				MATERIALE: **ZAMA**		N. DISEGNO **SCZ_23_04_2012** / A4
				PESO:		SCALA / FOGLIO 1 DI 1