NUV 100 SOSP

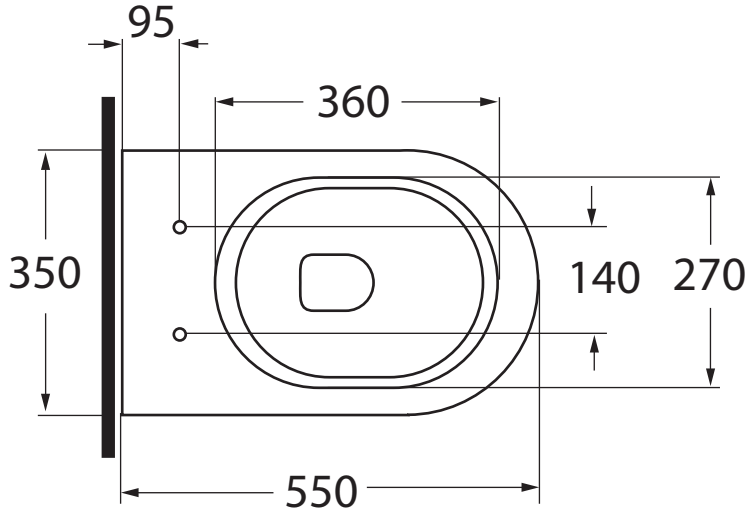
95
360
350
140
270
550

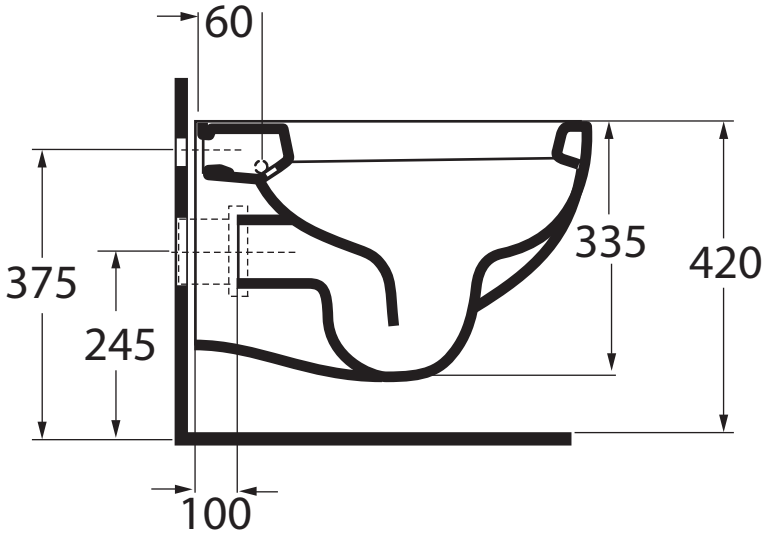
60
375
245
335
420
100

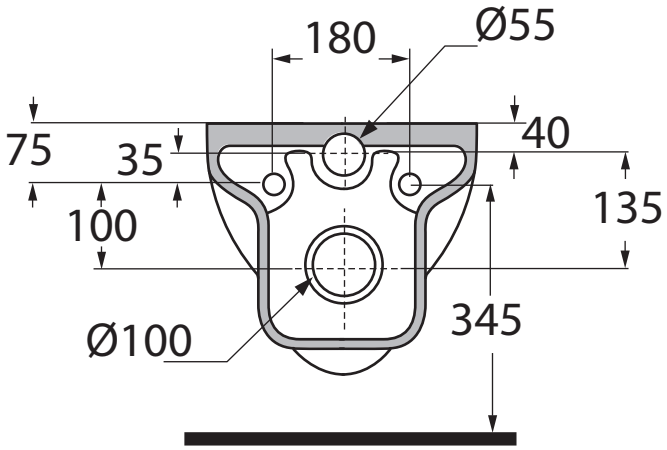
180
Ø55
75
35
40
100
135
Ø100
345