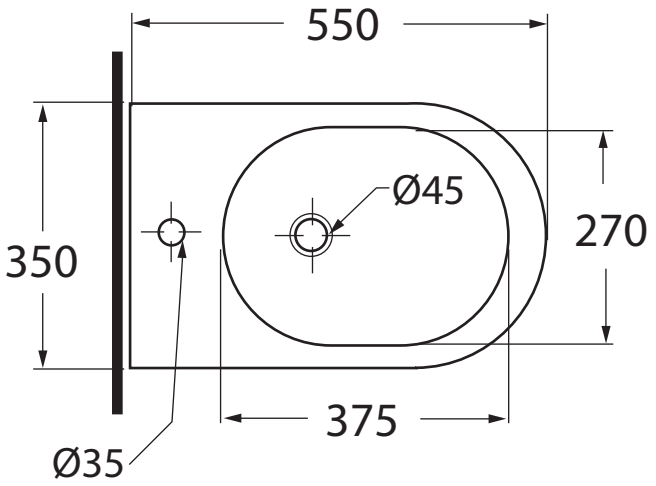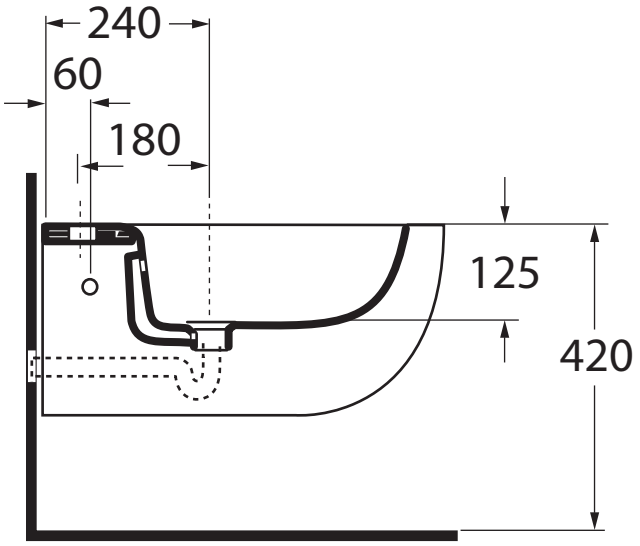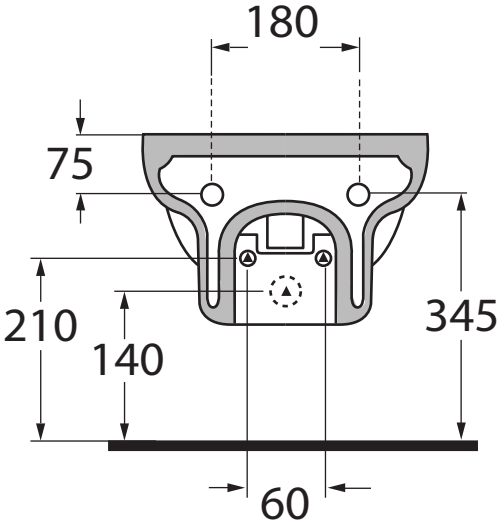NUV 500 SOSP