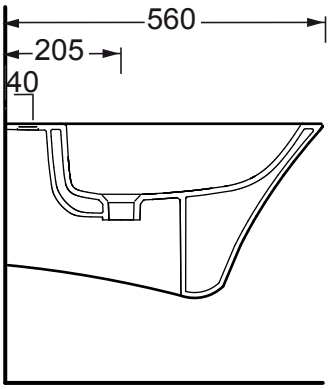
560
205
40

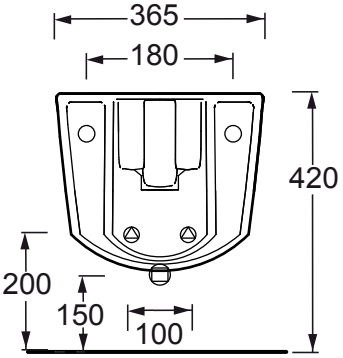
365
180
420
200
150
100

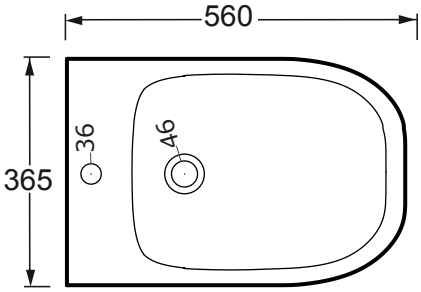
560
365
36
46