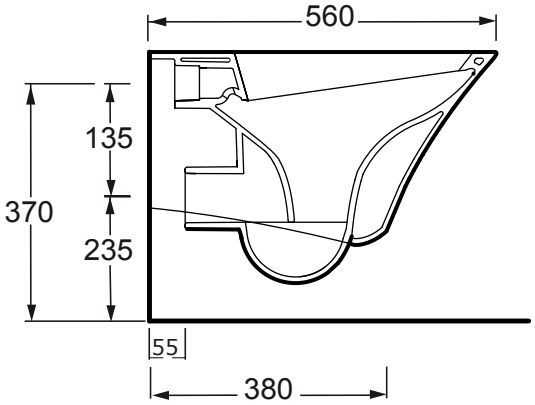
560
135
370
235
55
380

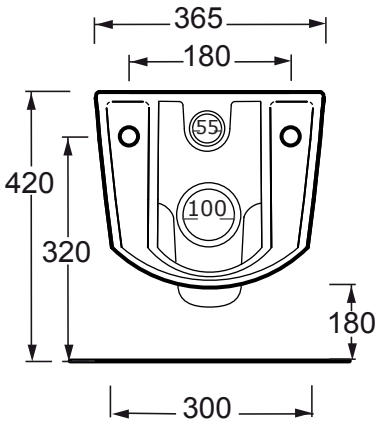
365
180
55
420
100
320
180
300

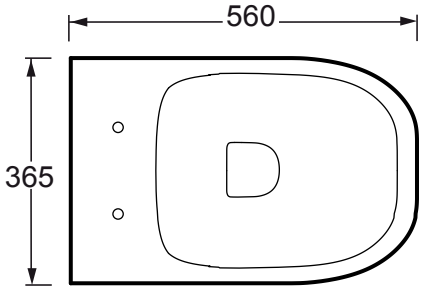
560
365