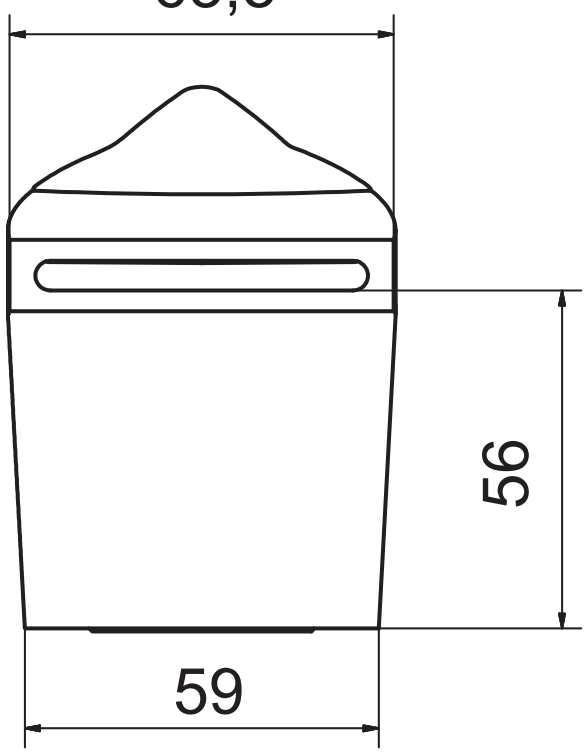
63,5
56
59

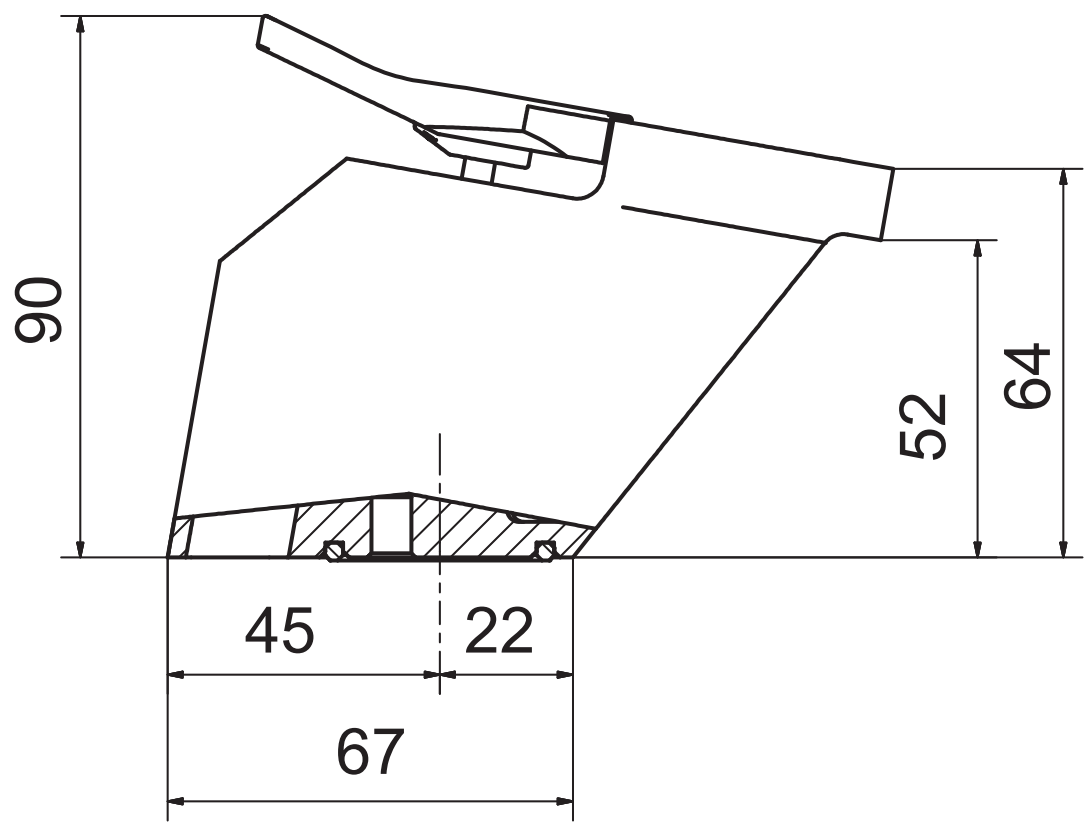
90
52
64
45
22
67

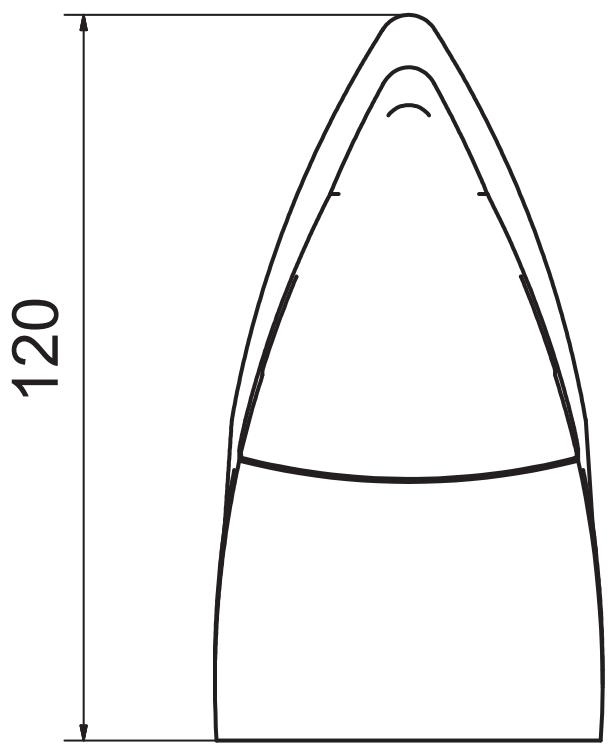
120