Art. 7217 Vaso monoblocco universale serie Eden cm 66
Art. 7218 cassetta ceramica da combinarsi con mecc. doppio flusso art. 9010

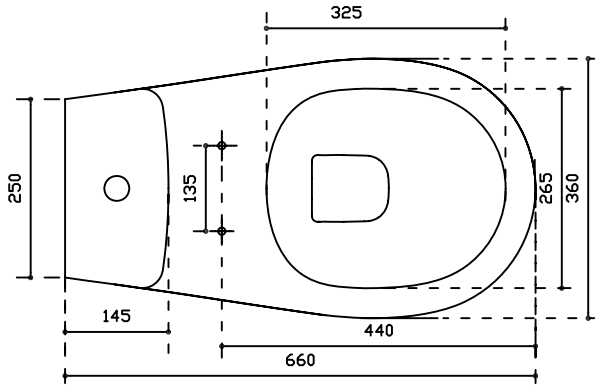

Vista dall'alto

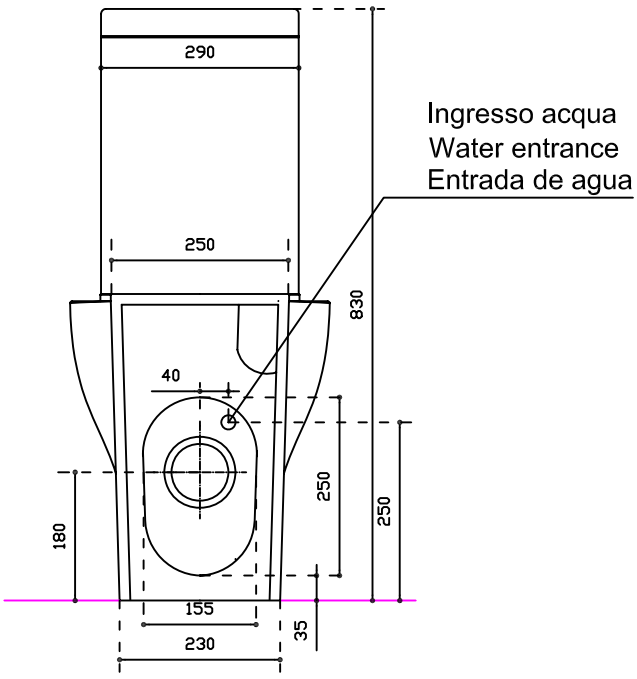

Vista posteriore

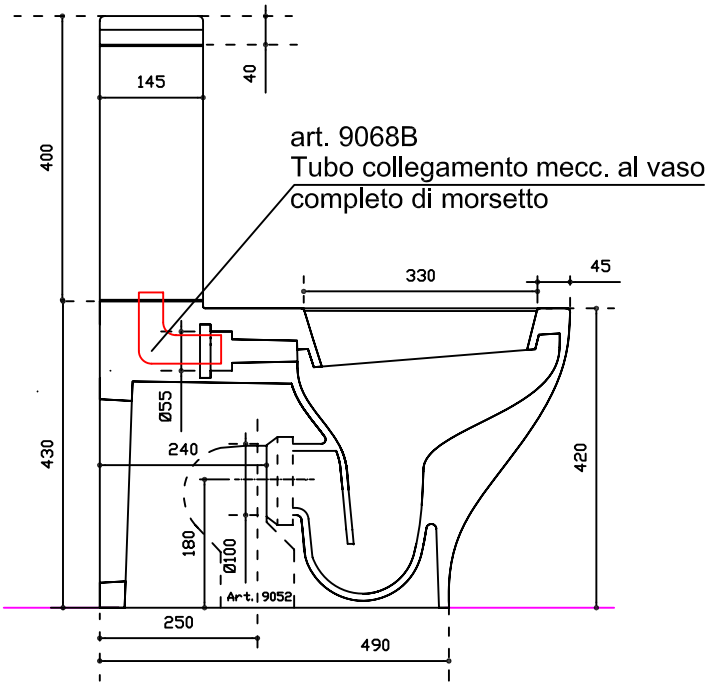

Vista laterale

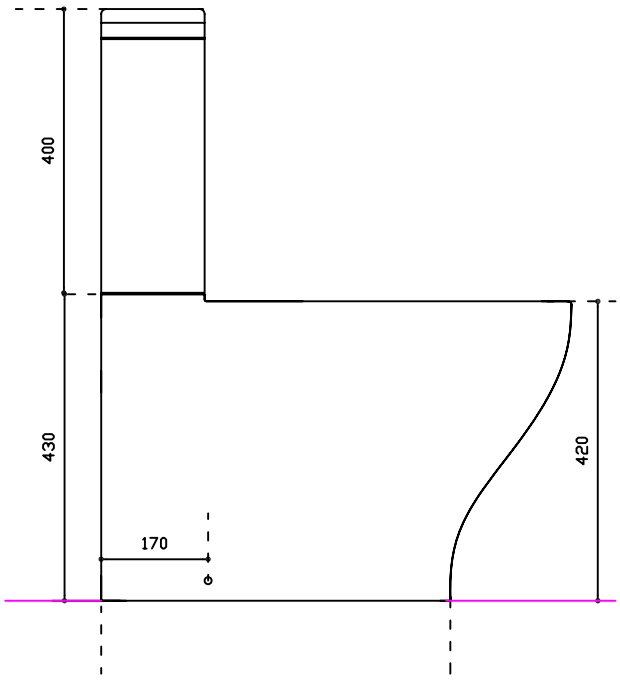

Vista laterale