Serie EDEN
Art. 7214 Bidet a terra

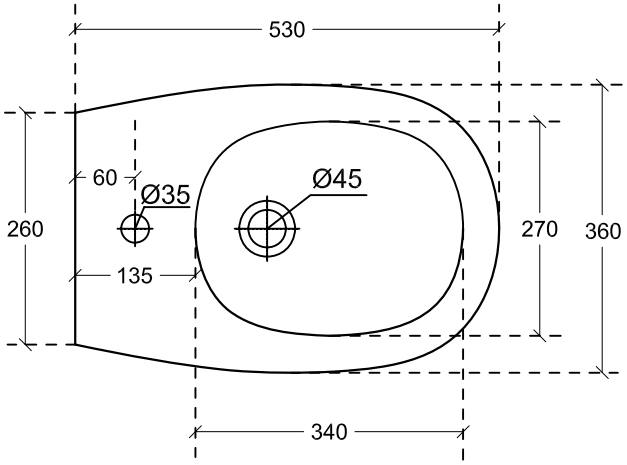

Vista dall'alto

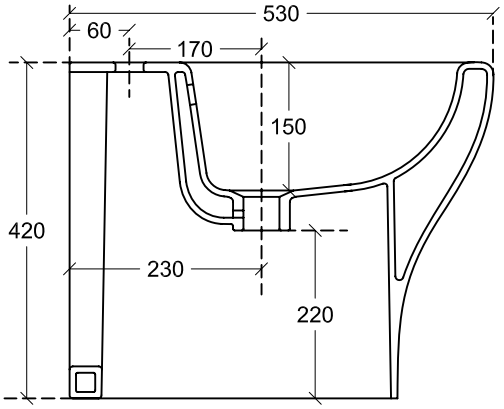

Sezione

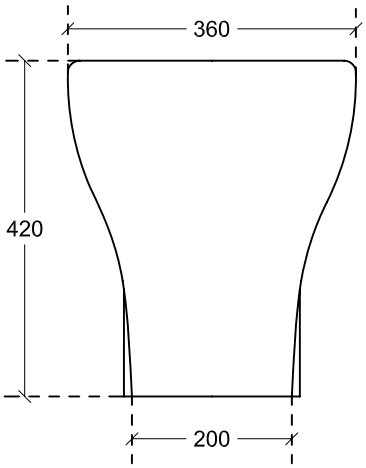

Vista frontale

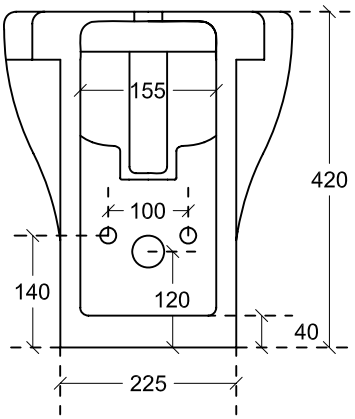

Vista posteriore

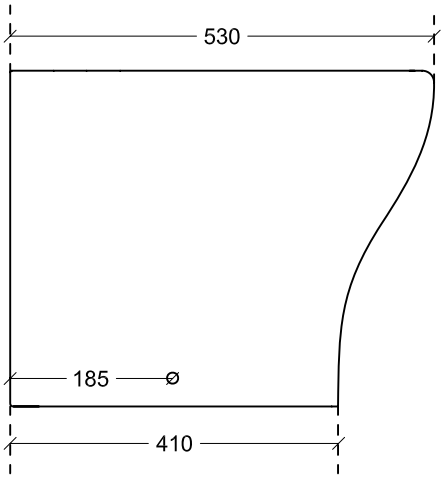

Vista laterale