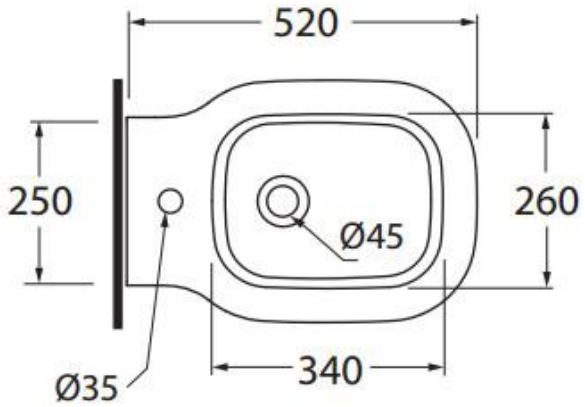
520
250
260
Ø45
340
Ø35

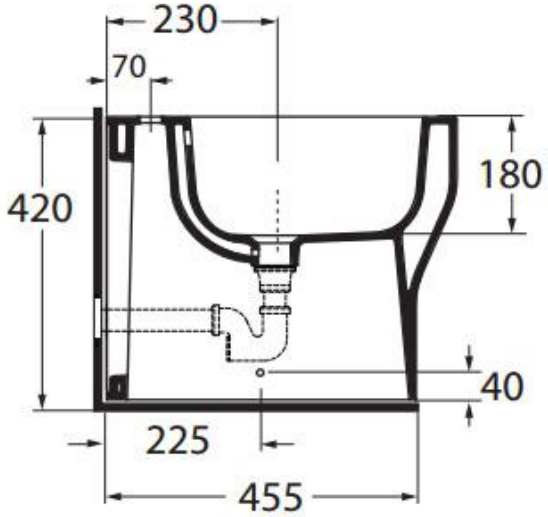
230
70
420
180
40
225
455

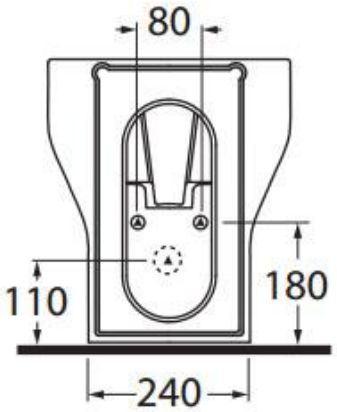
80
110
180
240