ACQUACERAMICA

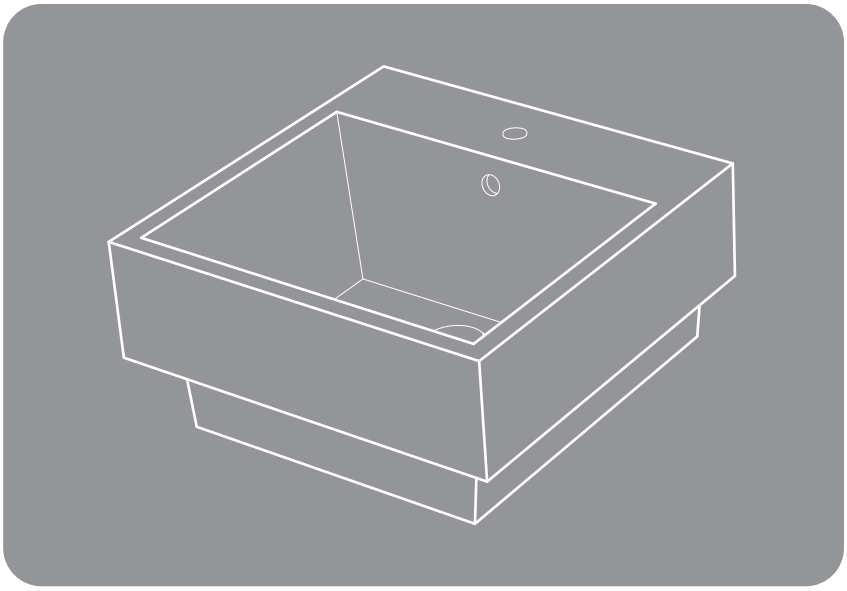

COLAVENE

ACQUACERAMICA_VOLA

Lavabo 50X50

Kg 26

Colori e codice

TELA BIANCO:	QMT 5050B
INDACO:	QMT 5050I
TELA GRIGIO:	QMT 5050T
ROVERE MARANELLO:	QMT 5050M
ROVERE CHIARO:	QMT 5050C

TELA BIANCO:	QMS 5050B
INDACO:	QMS 5050I
TELA GRIGIO:	QMS 5050T
ROVERE MARANELLO:	QMS 5050M
ROVERE CHIARO:	QMS 5050C

BIANCO:	QST 5050B
NERO:	QST 5050N
GRIGIO:	QST 5050G

BIANCO:	QSS 5050B
NERO:	QSS 5050N
GRIGIO:	QSS 5050G

Versione lavabo completo di mobile

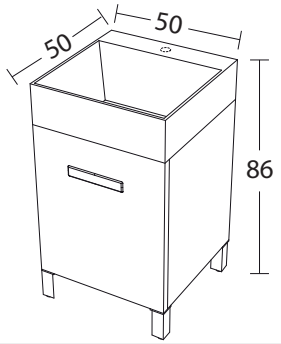

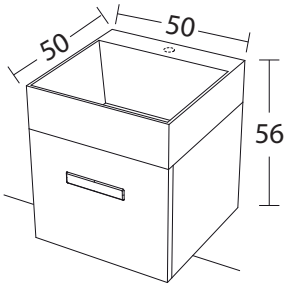

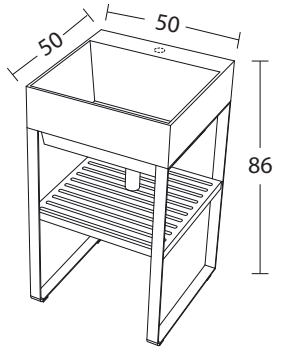

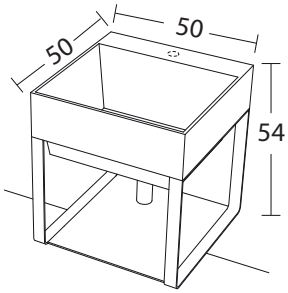

Scheda tecnica

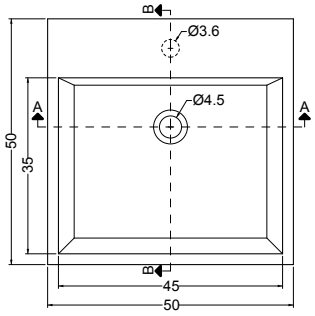

PIANTA

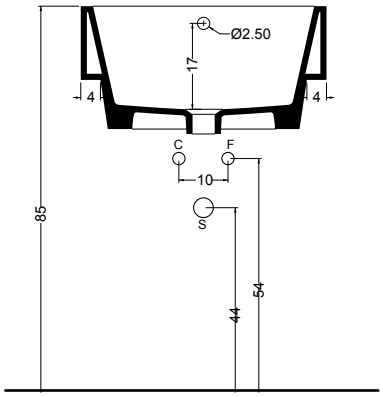

SEZIONE A-A

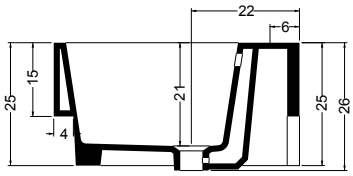

SEZIONE B-B

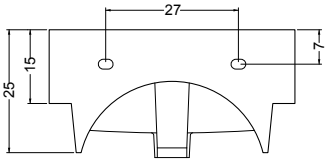

VISTA POSTERIORE

COLAVENE S.p.A. - VIA FLAMINIA Km. 58,600 - 01033 Civita Castellana (VT) Italia - TEL. +39 0761 5951 - FAX. +39 0761 595555 - colvene@colavene.it.it - ww.colavene.it