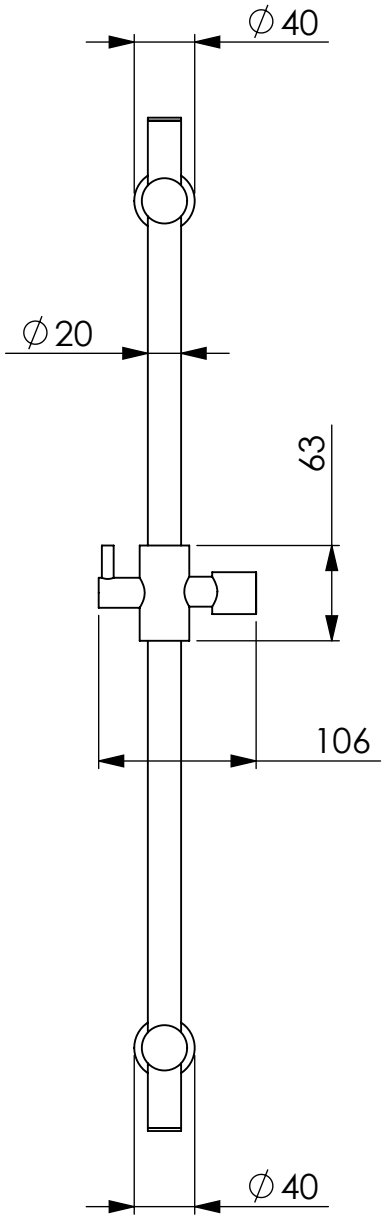

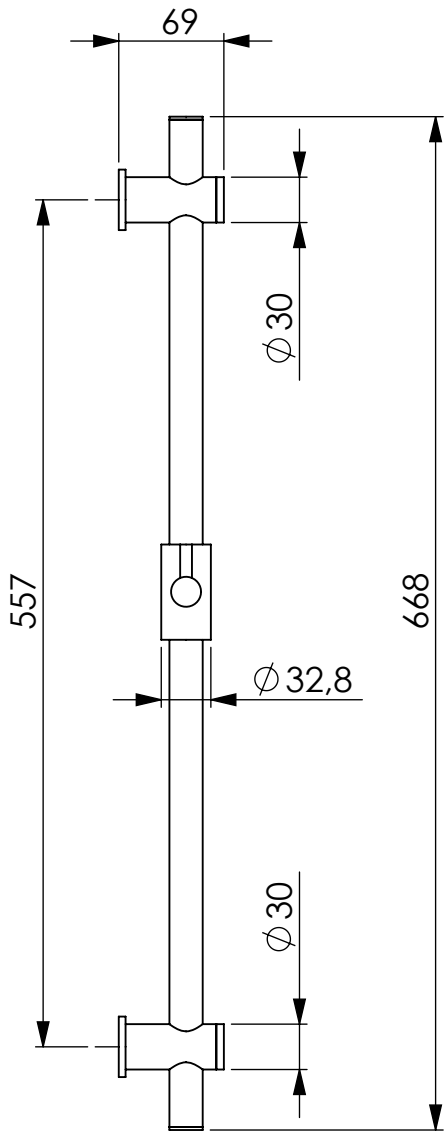

SE NON SPECIFICATO: QUOTE IN MILLIMETRI FINITURA SUPERFICIE: TOLLERANZE: LINEARE: ANGOLARE:	FINITURA: CROMO			SBAVATURA E INTERRUZIONE DEI BORDI NETTI	NON SCALARE IL DISEGNO	REVISIONE
	NOME	FIRMA	DATA		TITOLO:	
DISEGNATO					ASTA 208	
VERIFICATO						
APPROVATO						
FATTO						
QUALITA'				MATERIALE:	COD. ARTICOLO 030203900	A4
				PESO:	SCALA 1:5	FOGLIO 1 DI 1