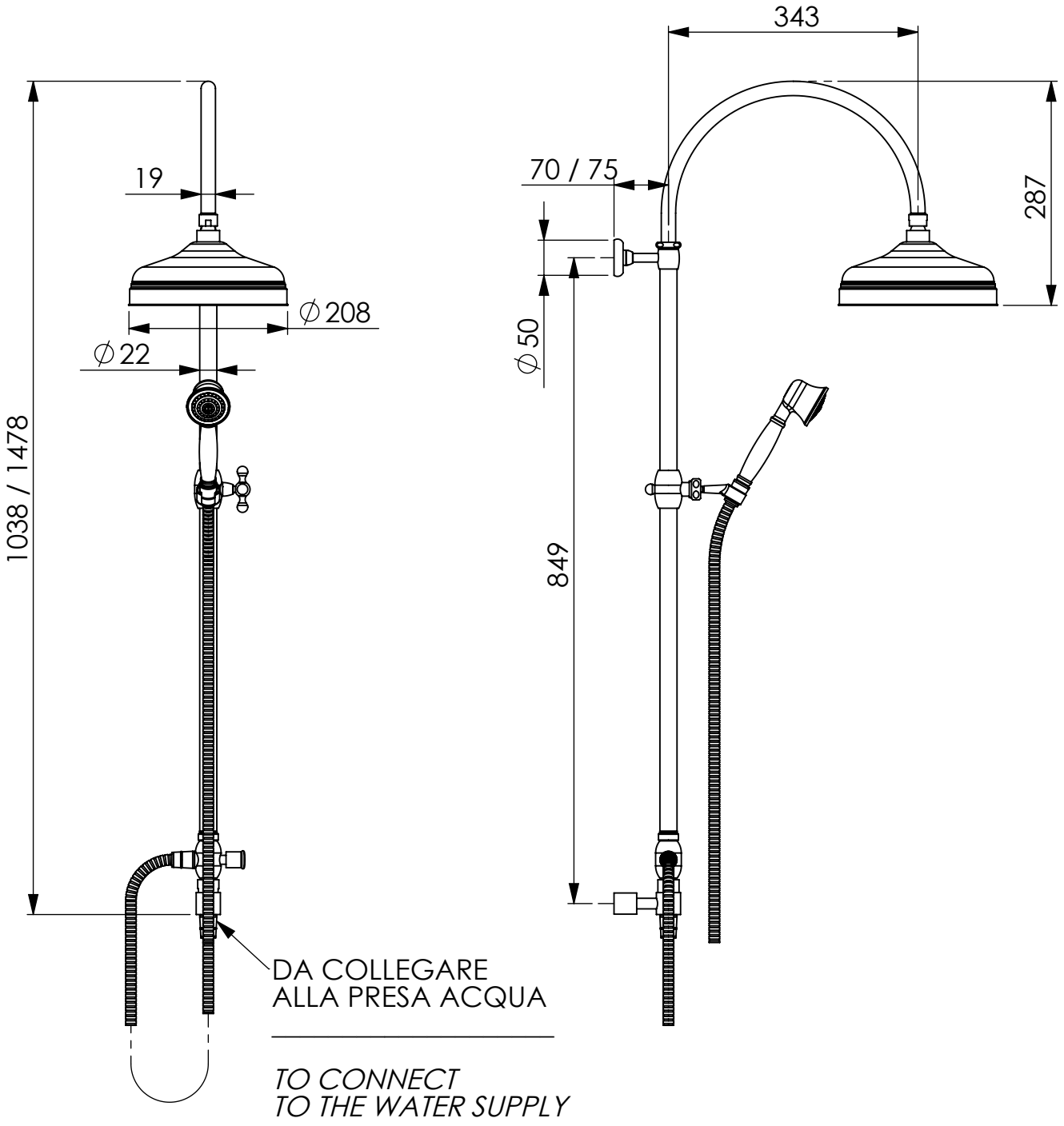

SE NON SPECIFICATO: QUOTE IN MILLIMETRI FINITURA SUPERFICIE: TOLLERANZE: LINEARE: ANGOLARE:	FINITURA:	SBAVATURA E INTERRUZIONE DEI BORDI NETTI	NON SCALARE IL DISEGNO / REVISIONE

	NOME	FIRMA	DATA
DISEGNATO			
VERIFICATO			
APPROVATO			
FATTO			
QUALITA'			

MATERIALE:

PESO:

TITOLO:
Colonna ANTICA (supporto a muro)

COD. ARTICOLO
037220000ST

A4

SCALA 1:8

FOGLIO 1 DI 1