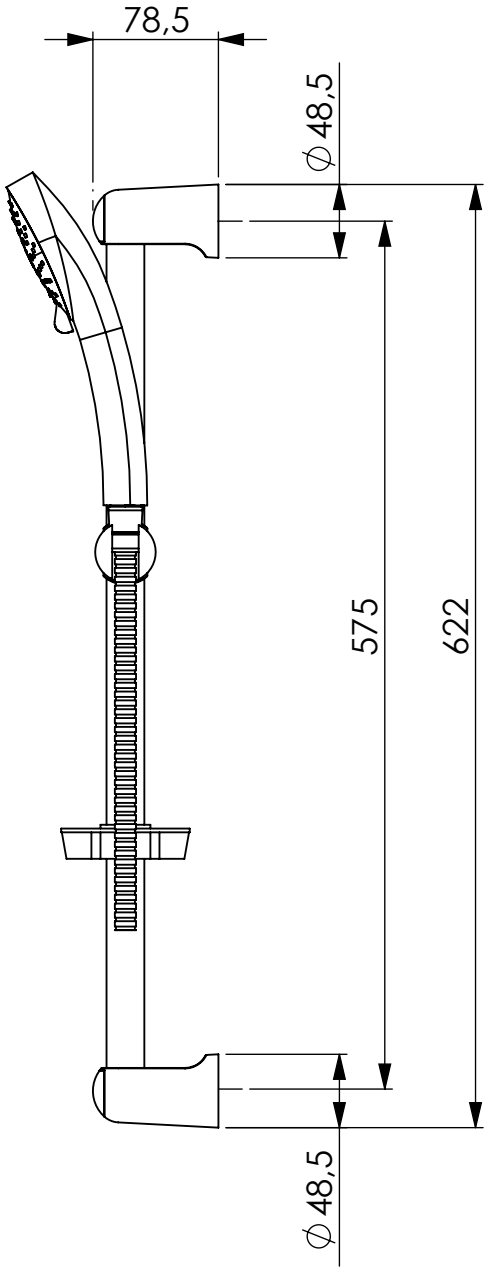

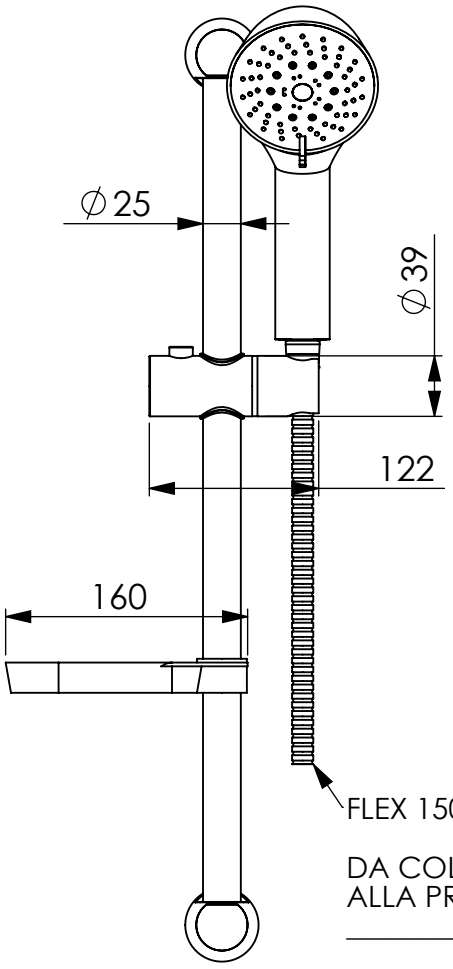

DA COLLEGARE
ALLA PRESA ACQUA

TO CONNECT TO THE
WATER SUPPLY

SE NON SPECIFICATO: QUOTE IN MILLIMETRI FINITURA SUPERFICIE: TOLLERANZE: LINEARE: ANGOLARE:	FINITURA: CROMO				SBAVATURA E INTERRUZIONE DEI BORDI NETTI	NON SCALARE IL DISEGNO / REVISIONE
	NOME	FIRMA	DATA			TITOLO: KENT
DISEGNATO						
VERIFICATO						
APPROVATO						
FATTO						
QUALITA'				MATERIALE:		COD. ARTICOLO / A4
				PESO:		SCALA 1:5 / FOGLIO 1 DI 1