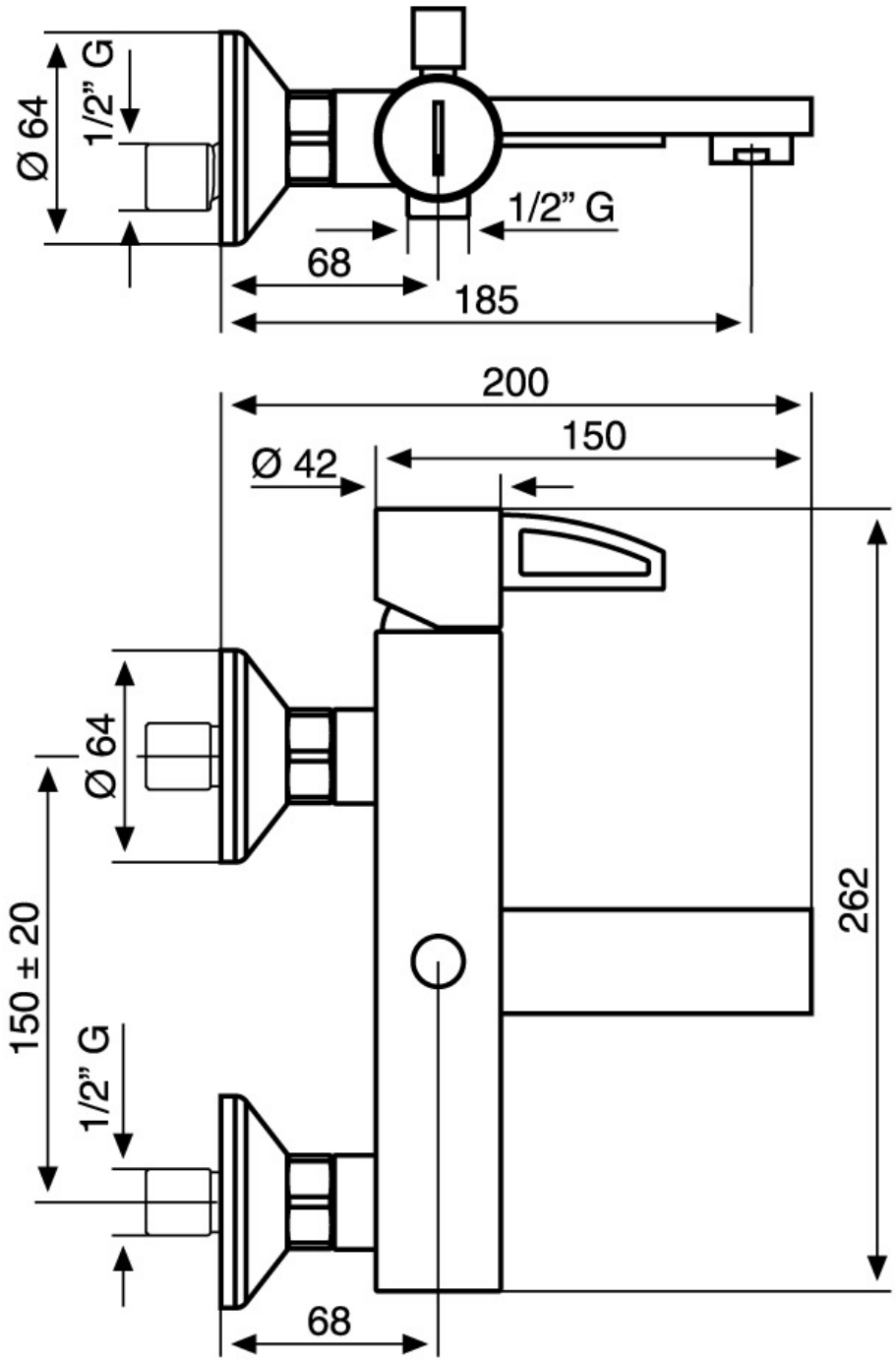
Ø 64
1/2" G
1/2" G
68
185
200
150
Ø 42
Ø 64
150 ± 20
1/2" G
262
68