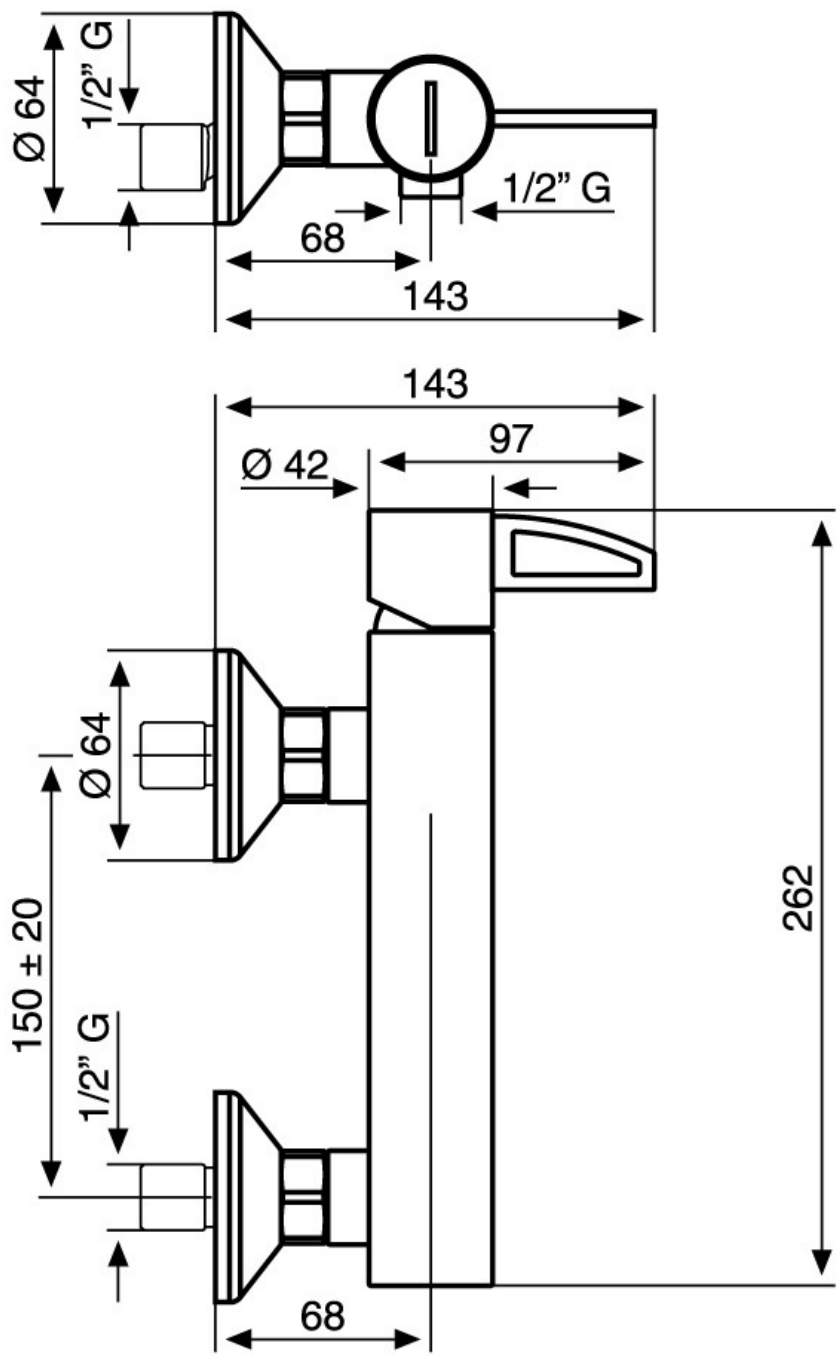
Ø 64
1/2" G
68
143
1/2" G
143
Ø 42
97
Ø 64
150 ± 20
1/2" G
68
262