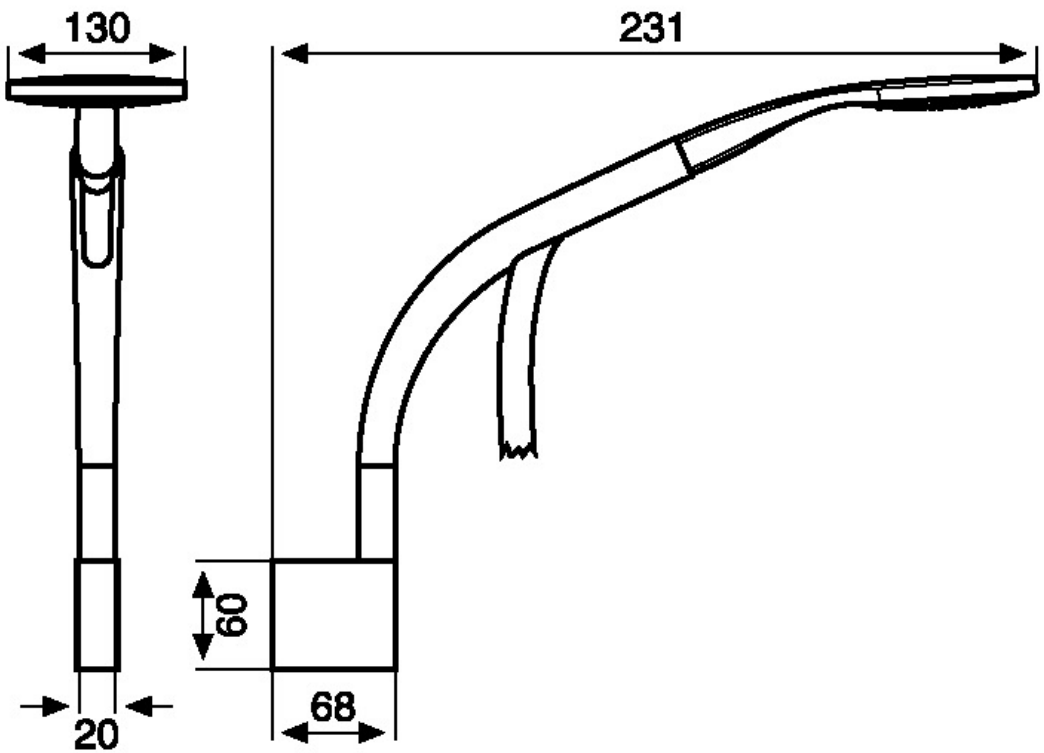
130
231
60
68
20