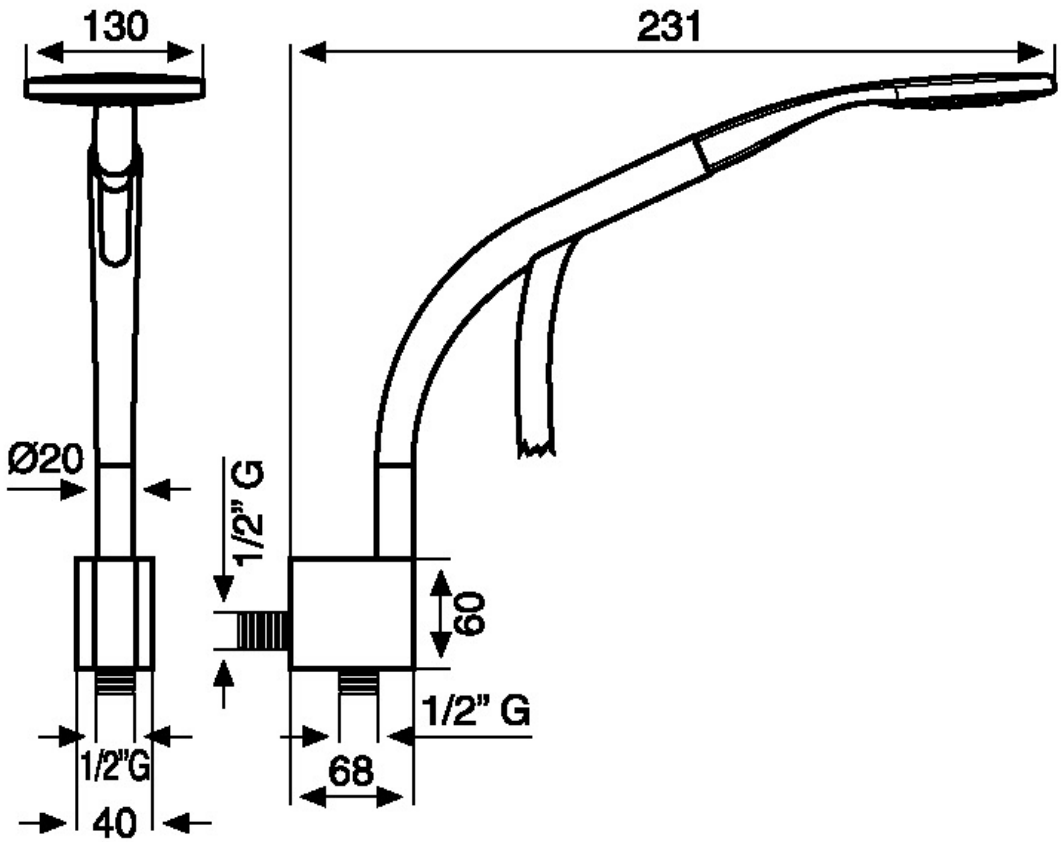
130
231
Ø20
1/2" G
60
1/2" G
1/2"G
68
40