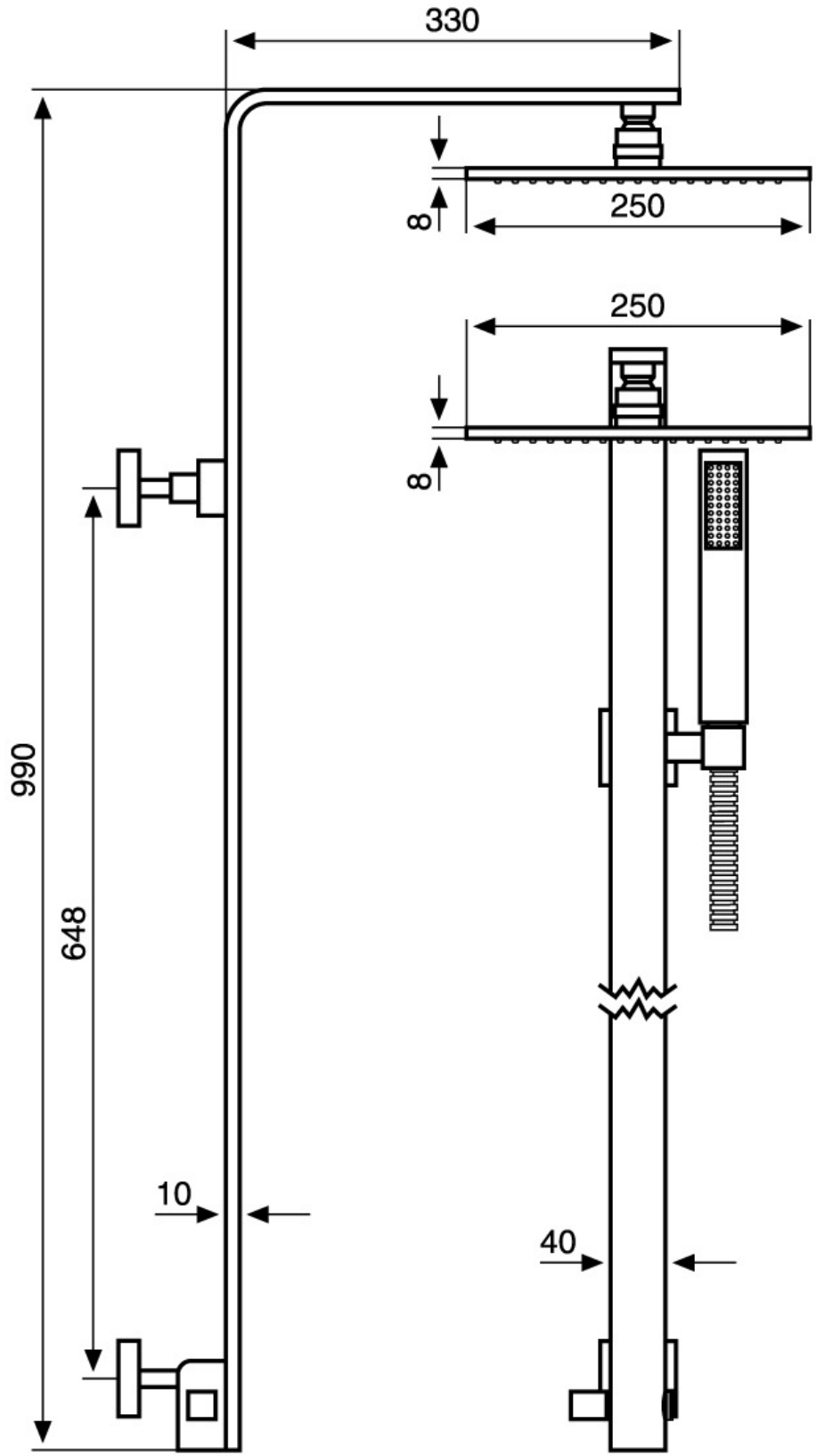
330
8
250
250
8
990
648
10
40