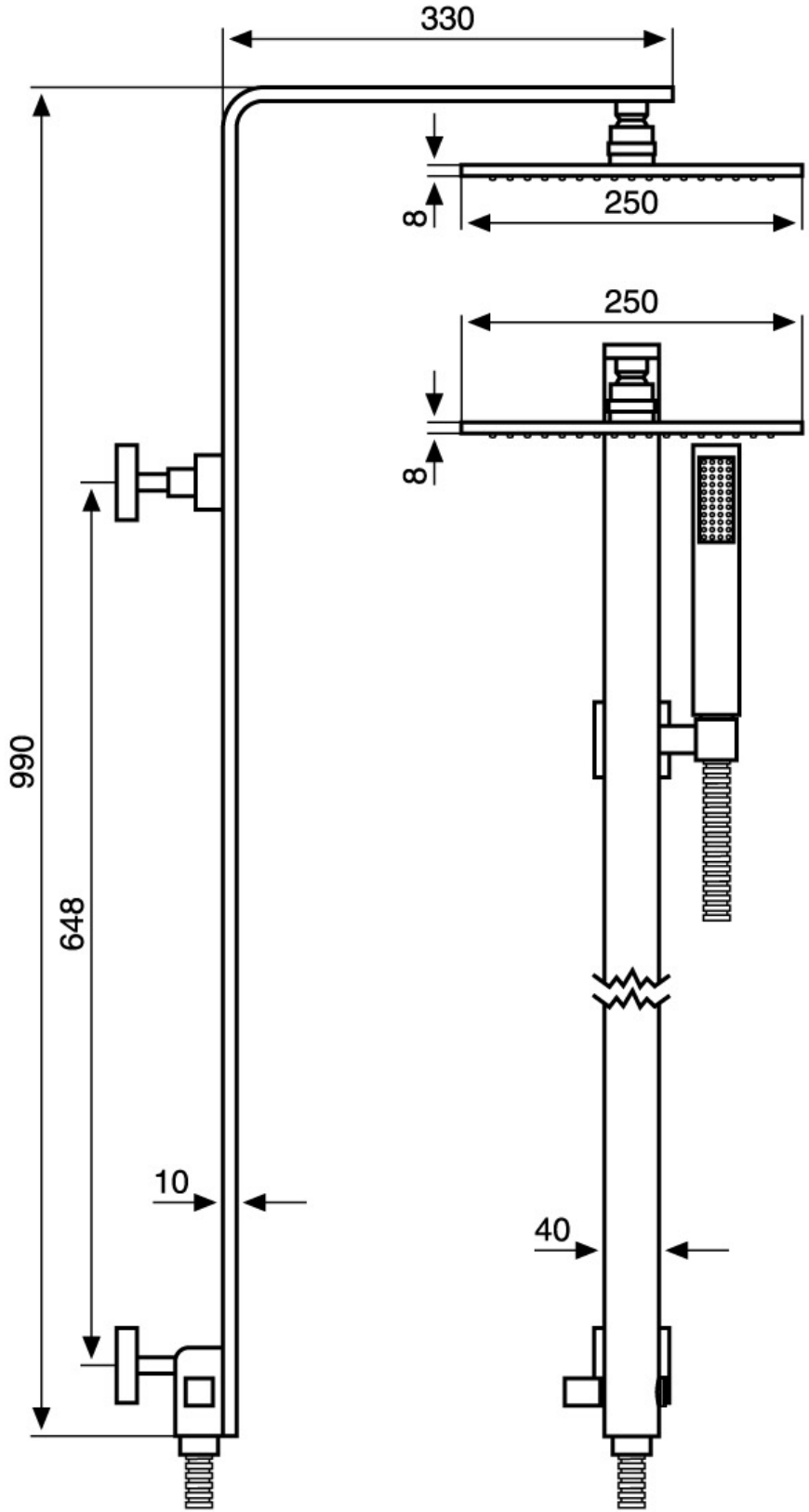
330
250
8
250
8
990
648
10
40