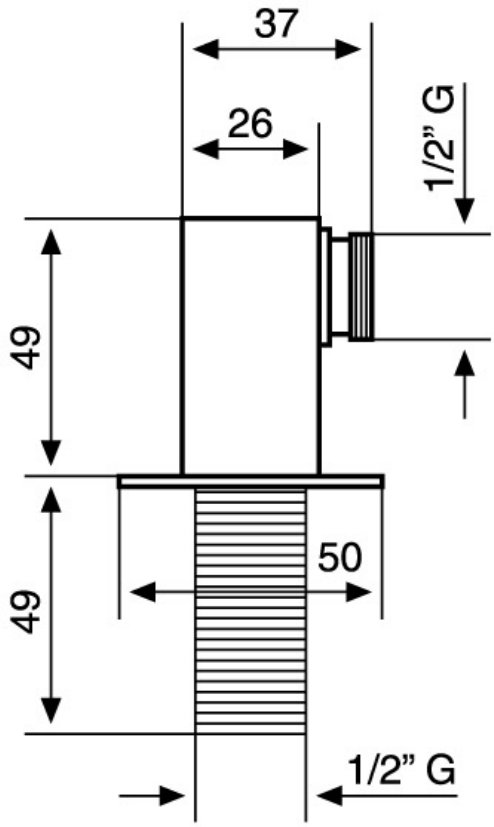
37
26
1/2” G
49
49
50
1/2” G