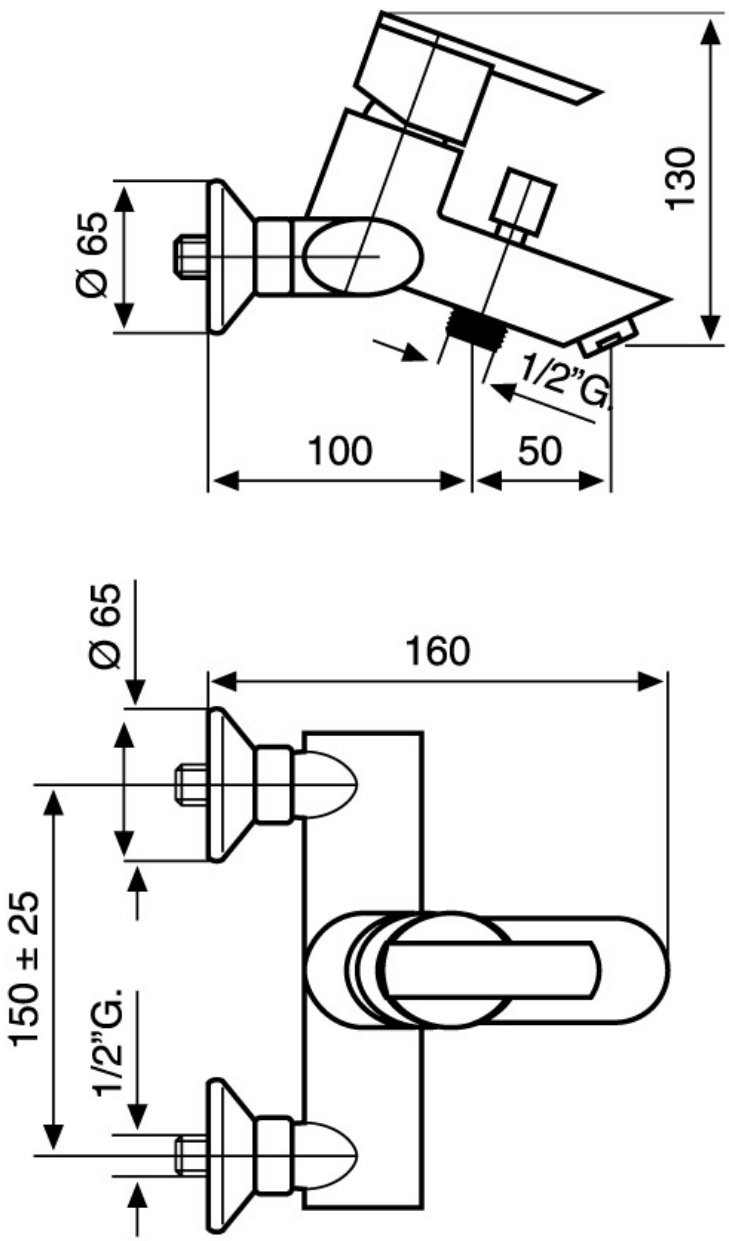
Ø 65
100
50
1/2"G.
130
Ø 65
150 ± 25
1/2"G.
160