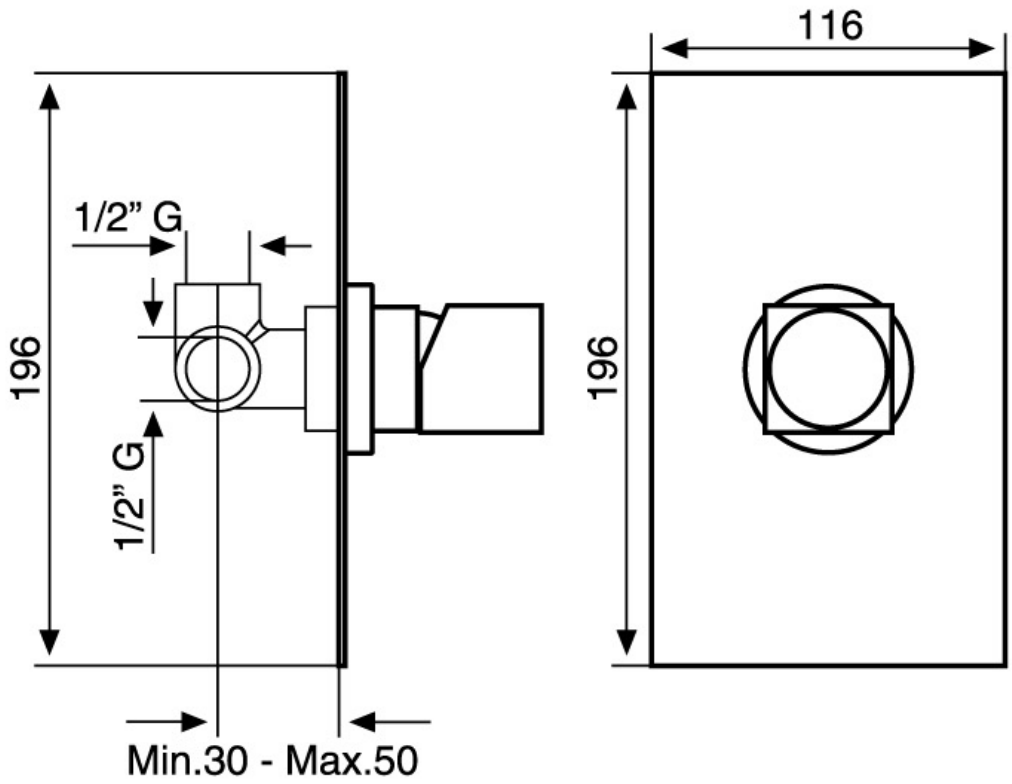
116
196
196
1/2" G
1/2" G
Min.30 - Max.50