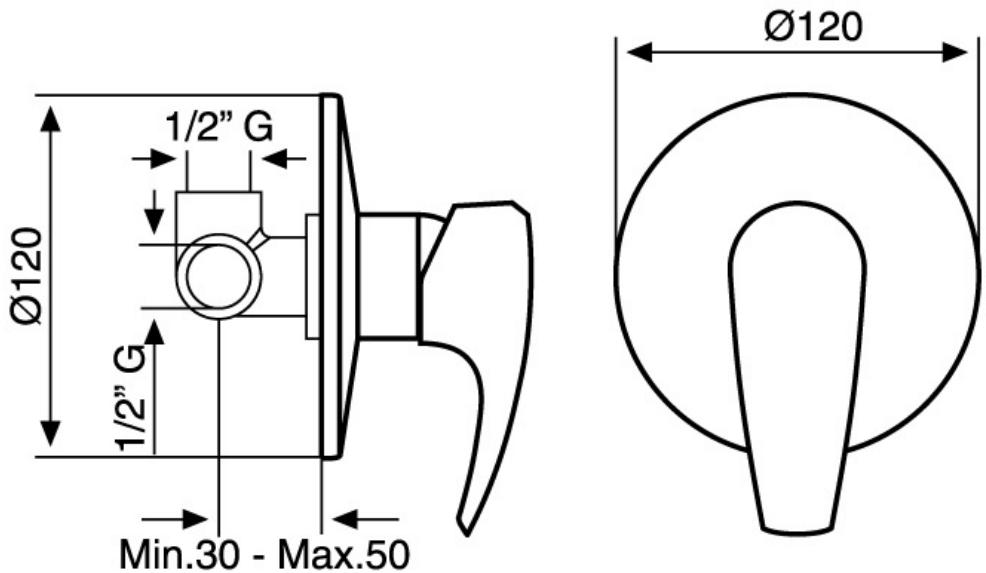
Ø120
1/2” G
Ø120
1/2” G
Min.30 - Max.50