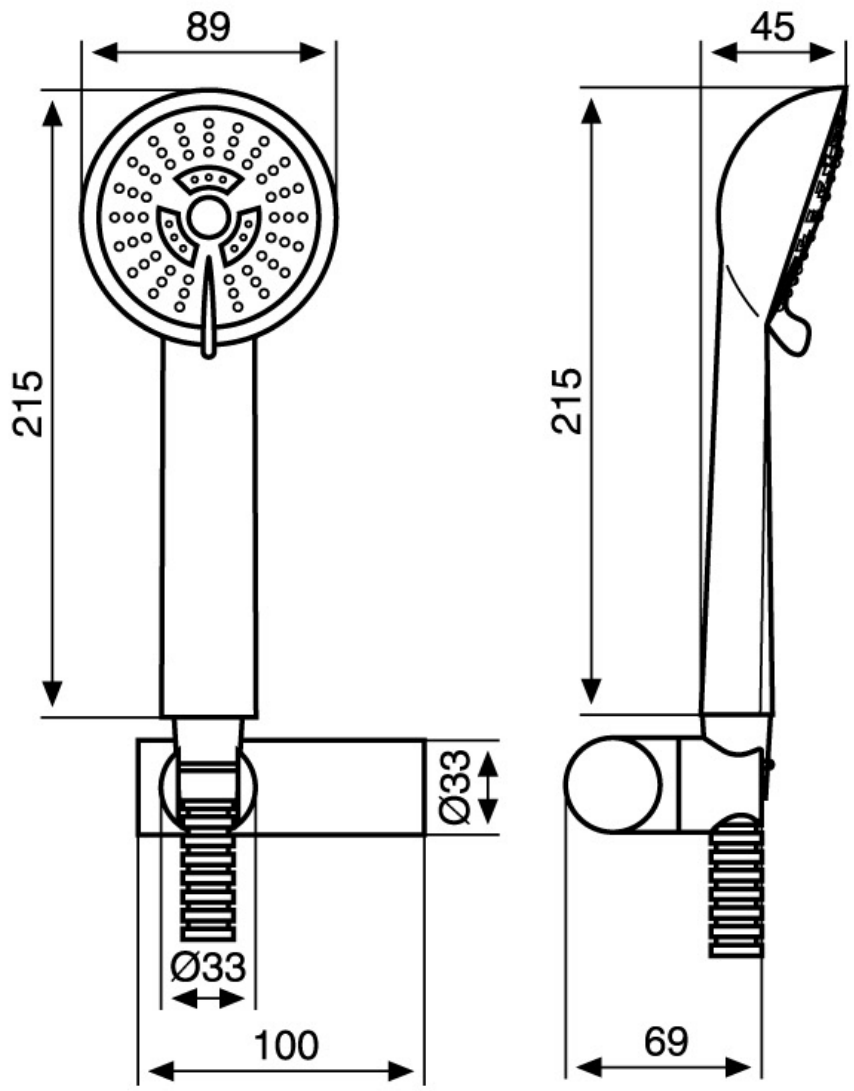
89
45
215
215
Ø33
Ø33
100
69