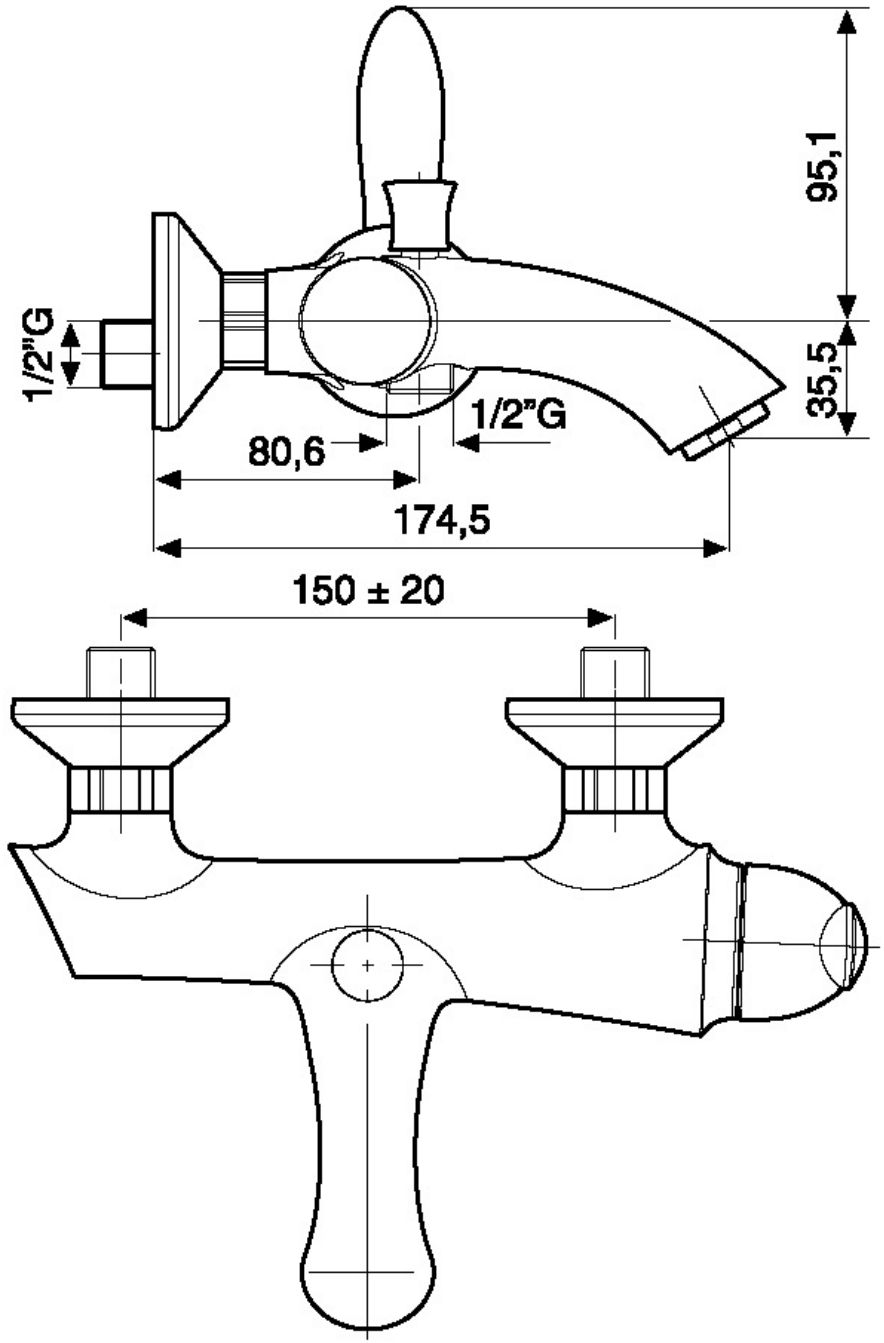
95,1
35,5
1/2"G
1/2"G
80,6
174,5
150 ± 20