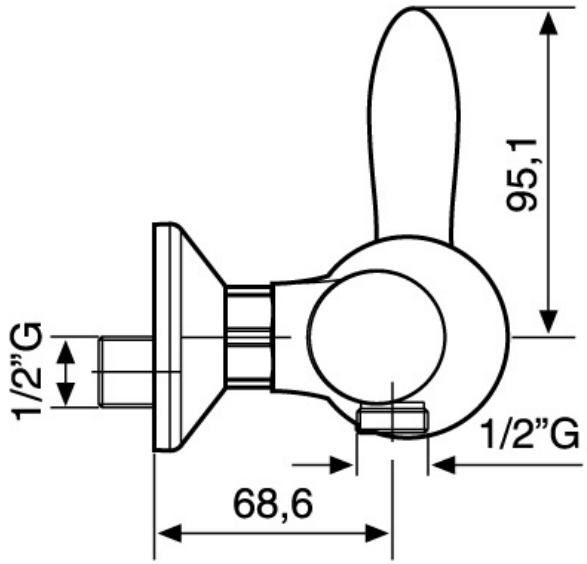
95,1
1/2”G
1/2”G
68,6

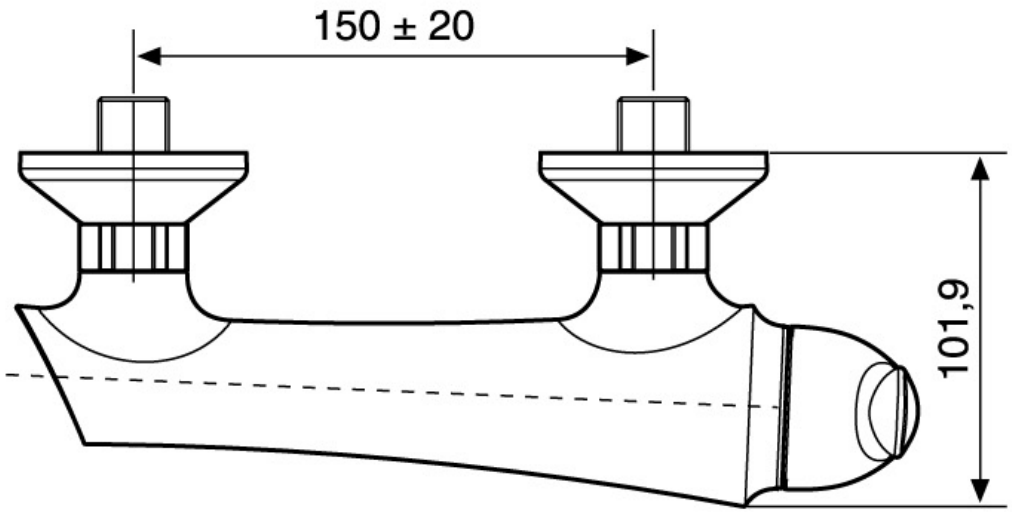
150 ± 20
101,9