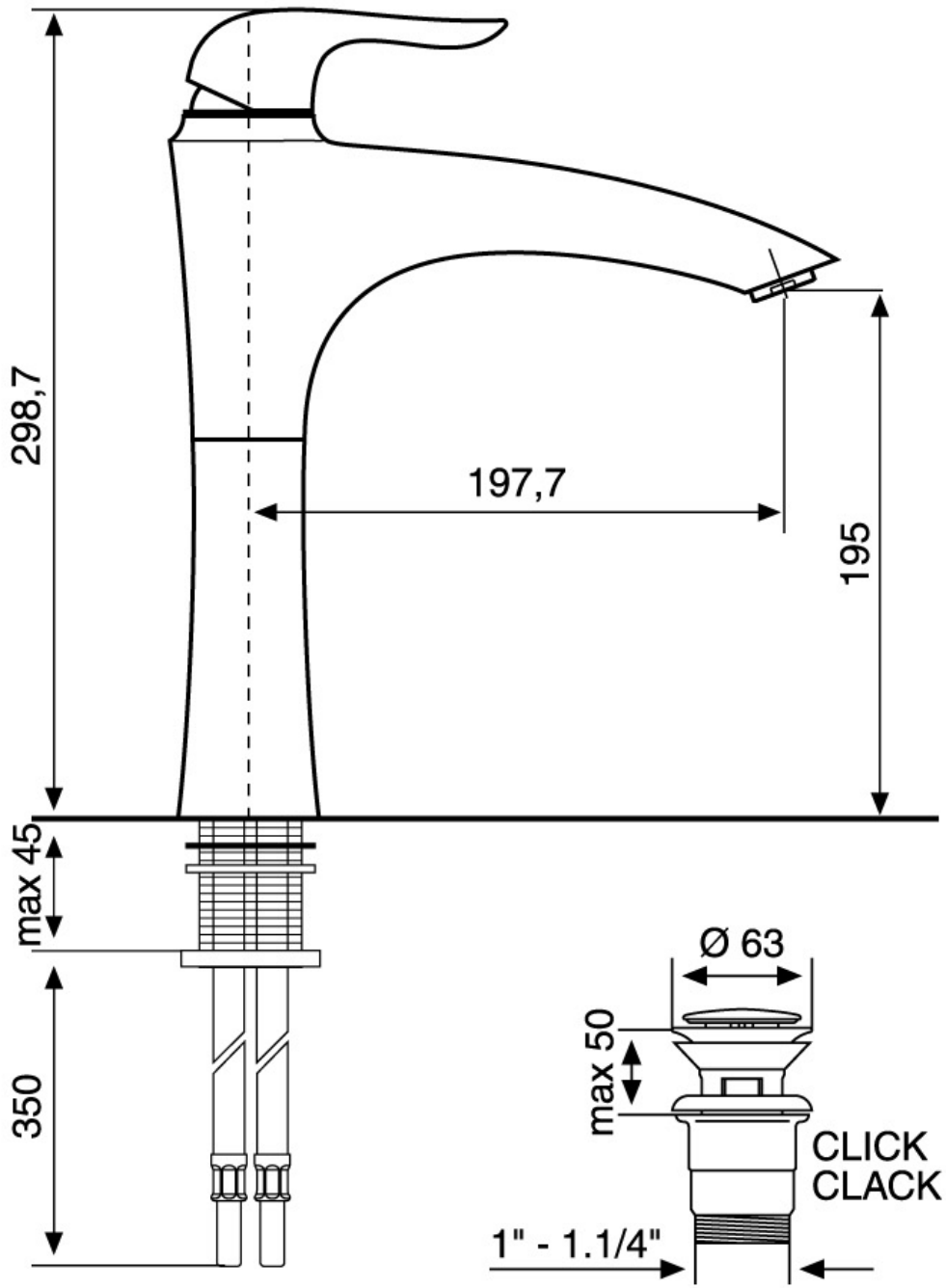
298,7
197,7
195
max 45
350
Ø 63
max 50
CLICK
CLACK
1" - 1.1/4"