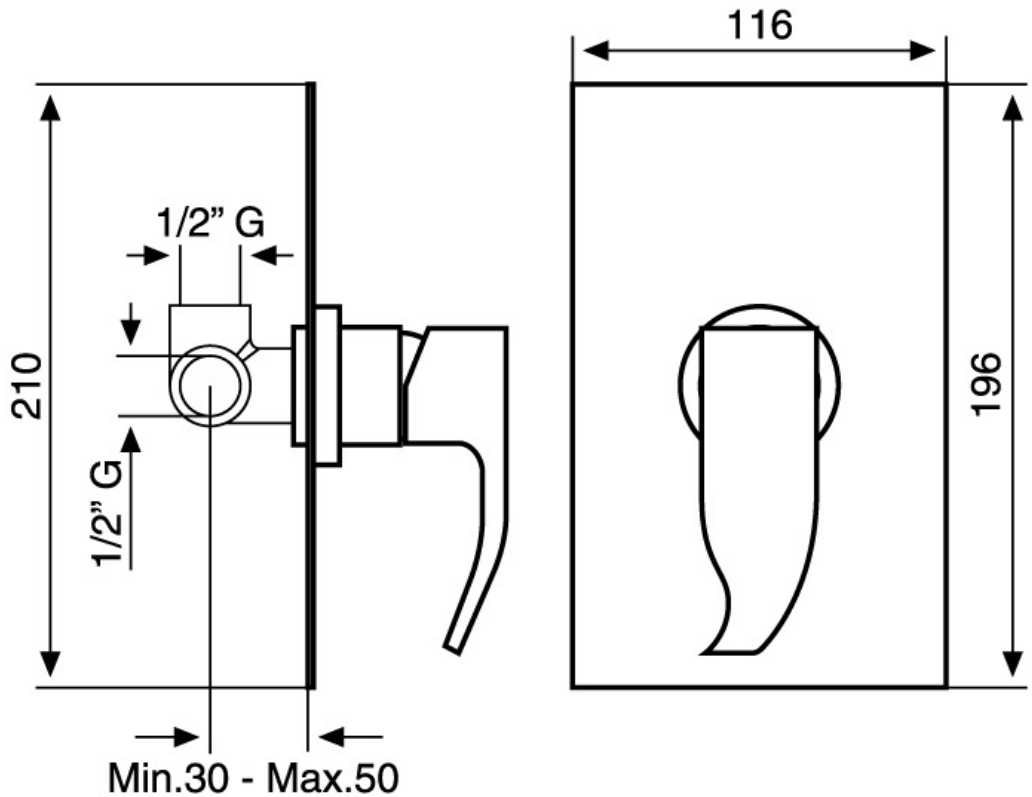
116
1/2" G
210
1/2" G
196
Min.30 - Max.50