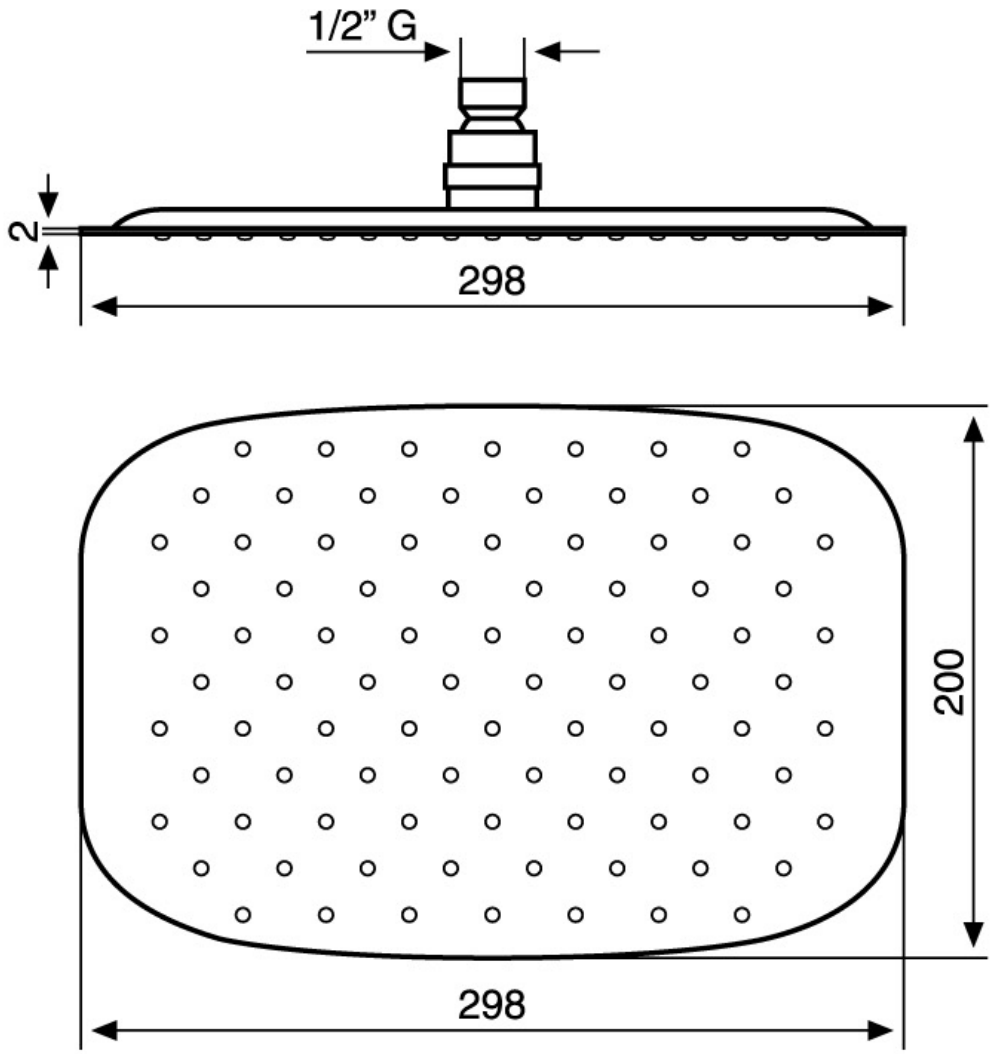
1/2” G
2
298
200
298