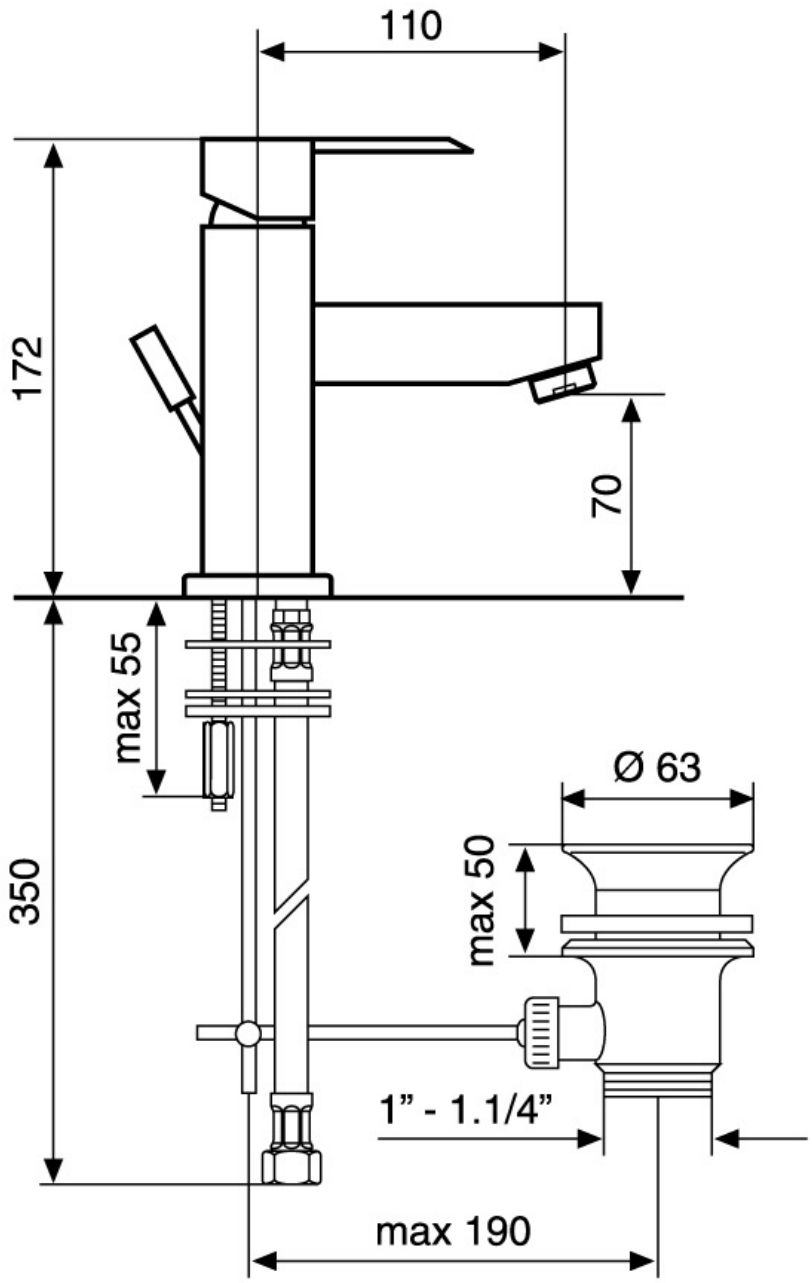
110
172
70
max 55
350
Ø 63
max 50
1” - 1.1/4”
max 190