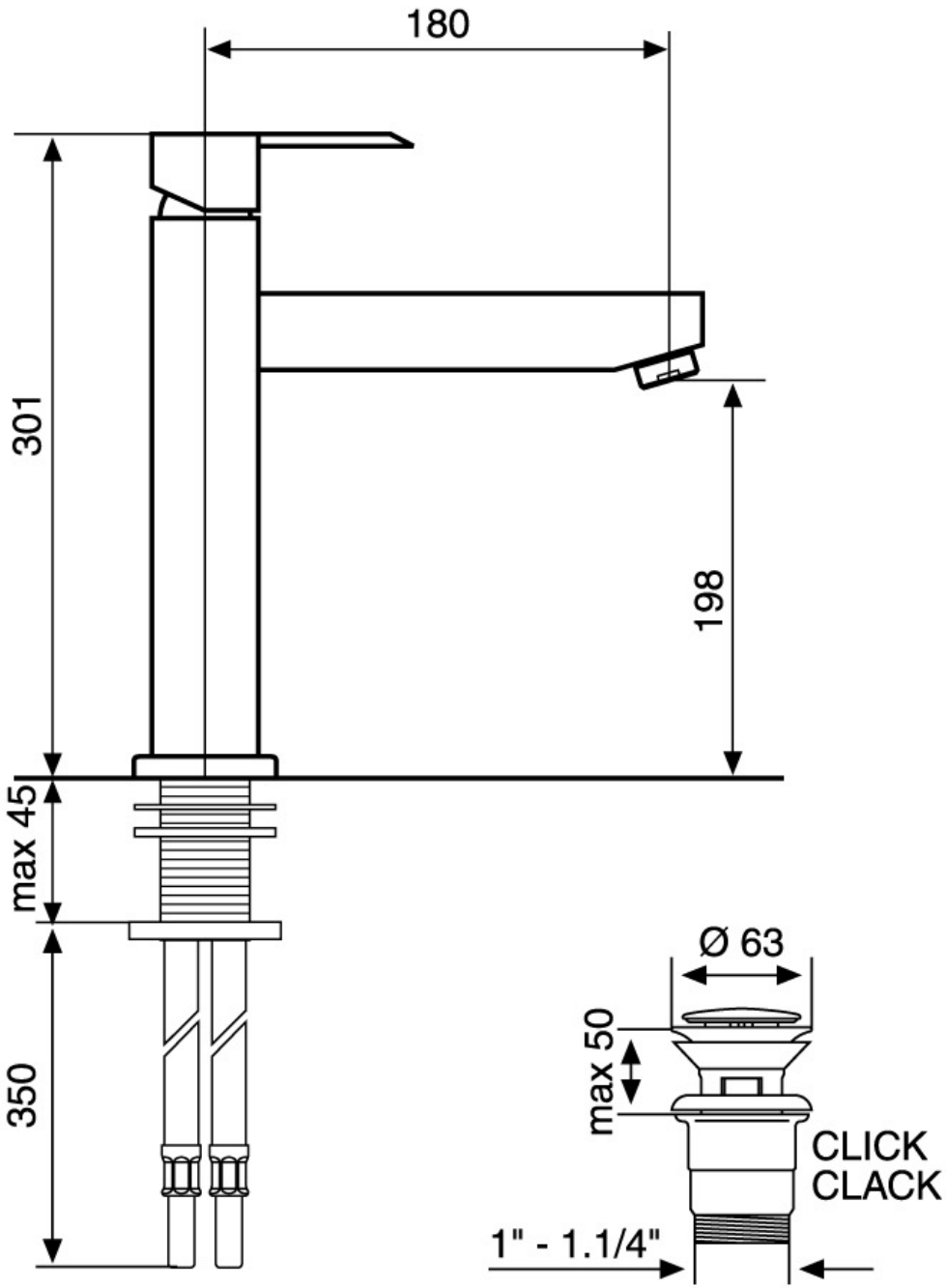
180
301
198
max 45
350
Ø 63
max 50
CLICK
CLACK
1" - 1.1/4"