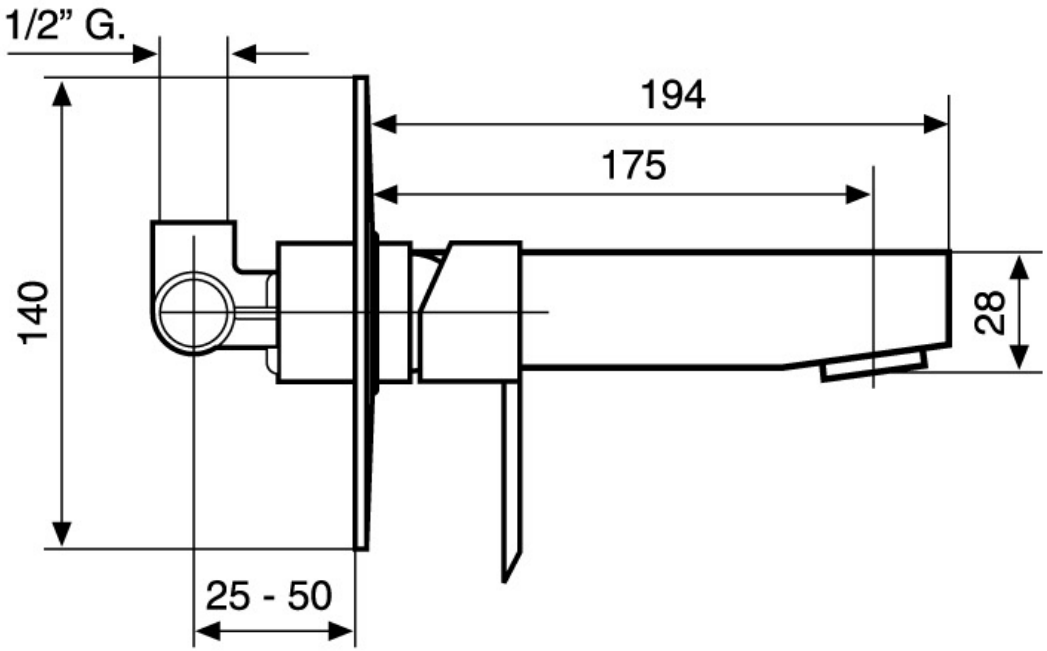
1/2” G.
194
175
140
28
25 - 50

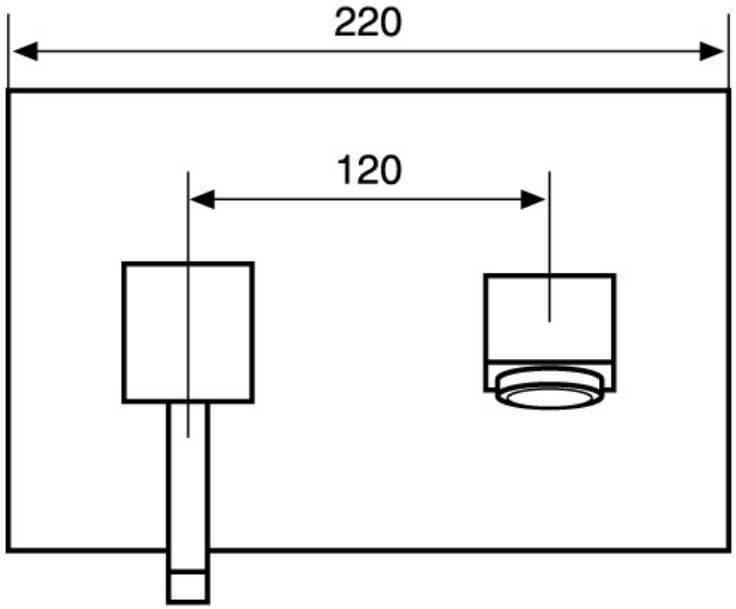
220
120