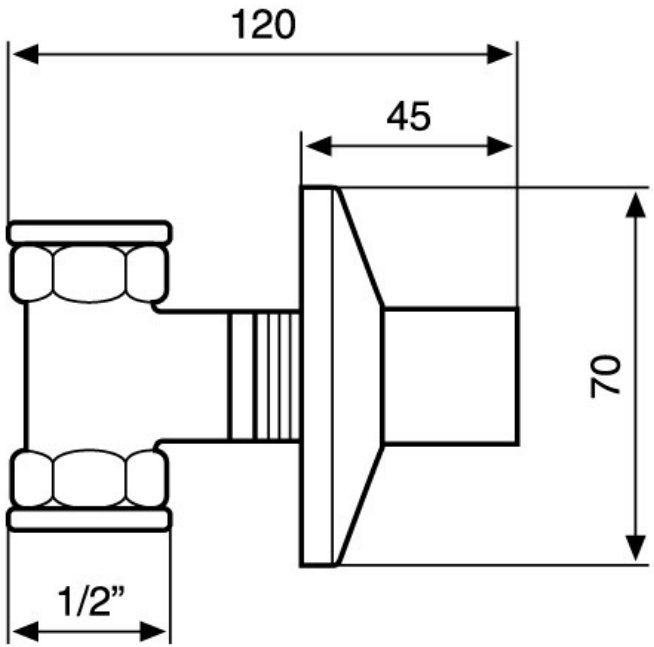
120
45
70
1/2”