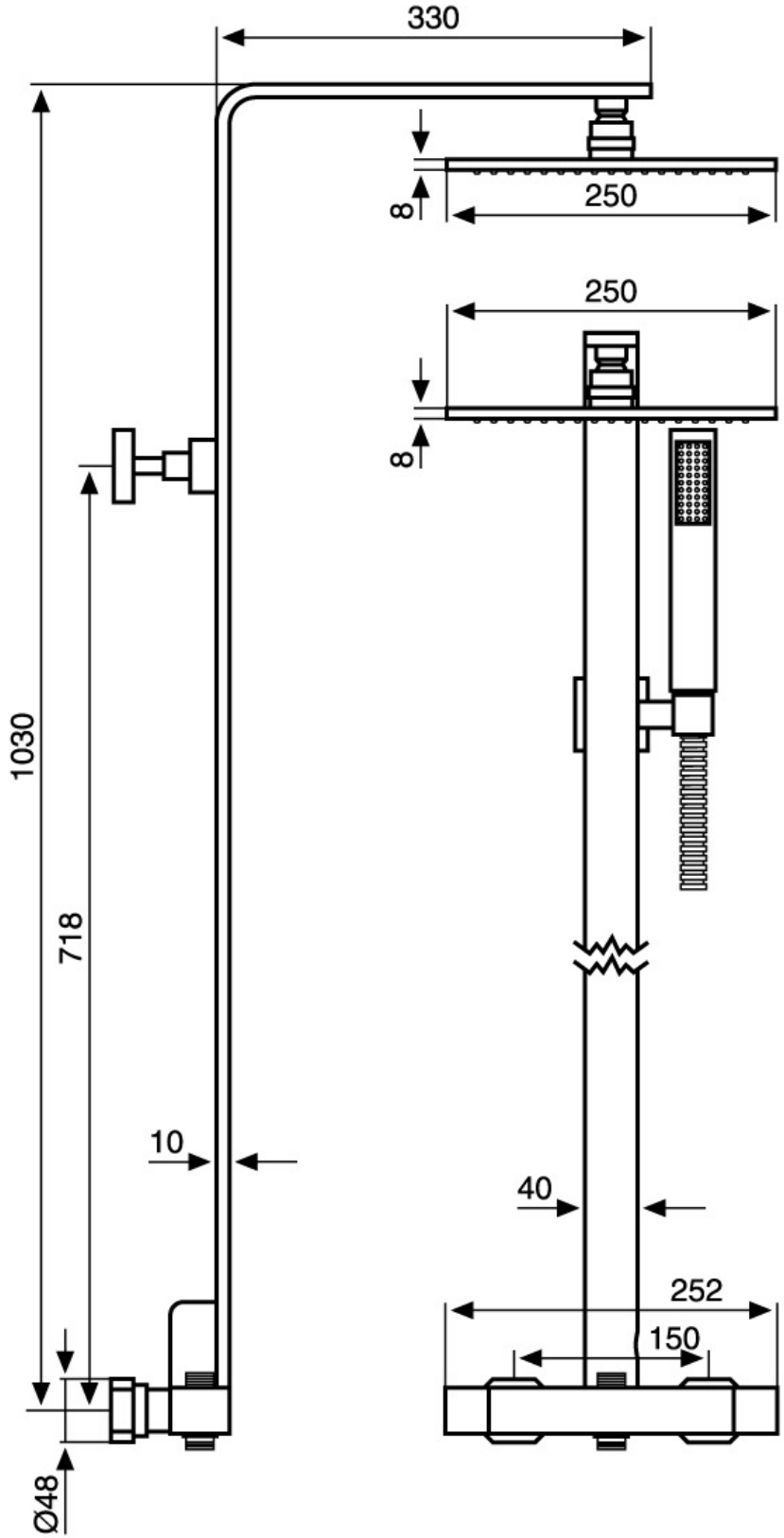
330
8
250
250
8
1030
718
10
40
252
150
Ø48