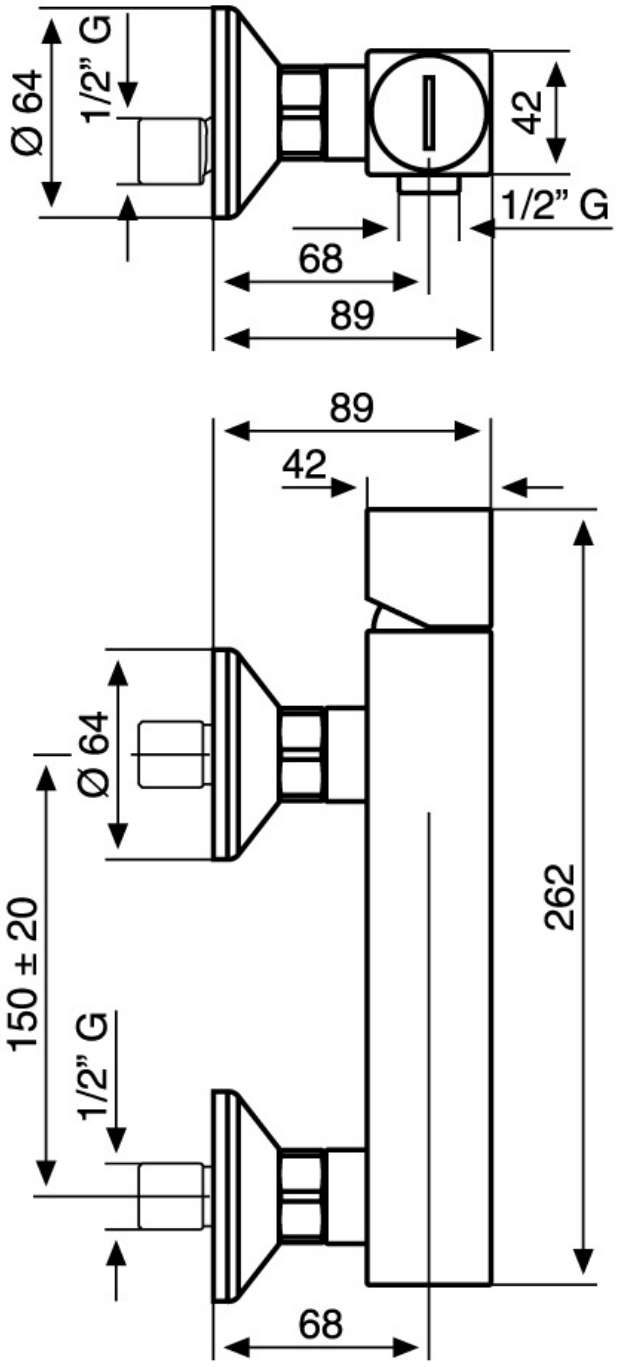
Ø 64
1/2" G
42
1/2" G
68
89
89
42
Ø 64
150 ± 20
1/2" G
262
68