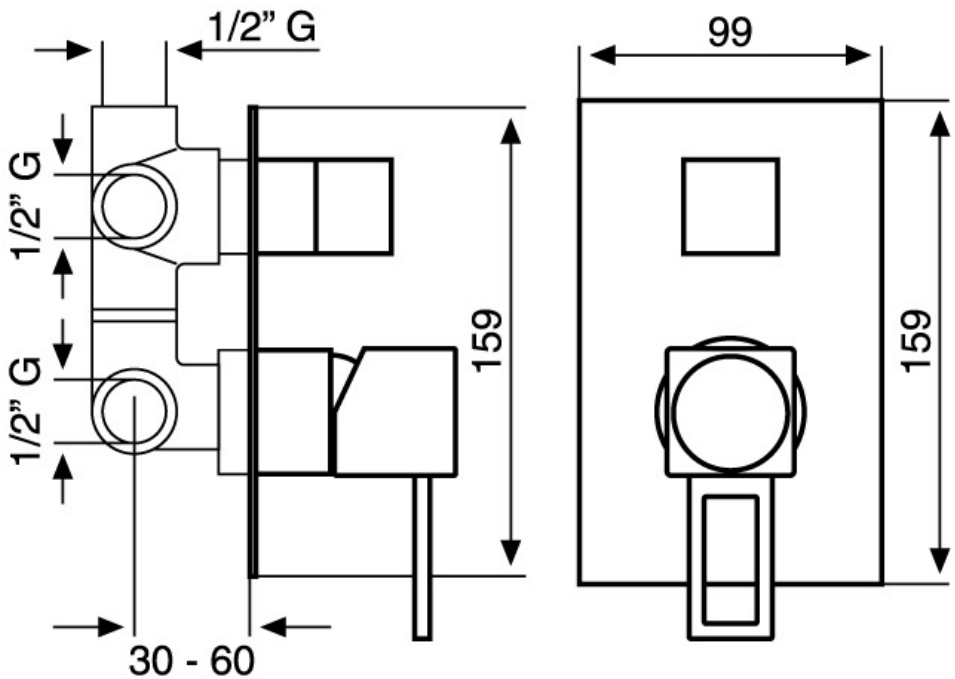
1/2" G
1/2" G
1/2" G
159
30 - 60
99
159