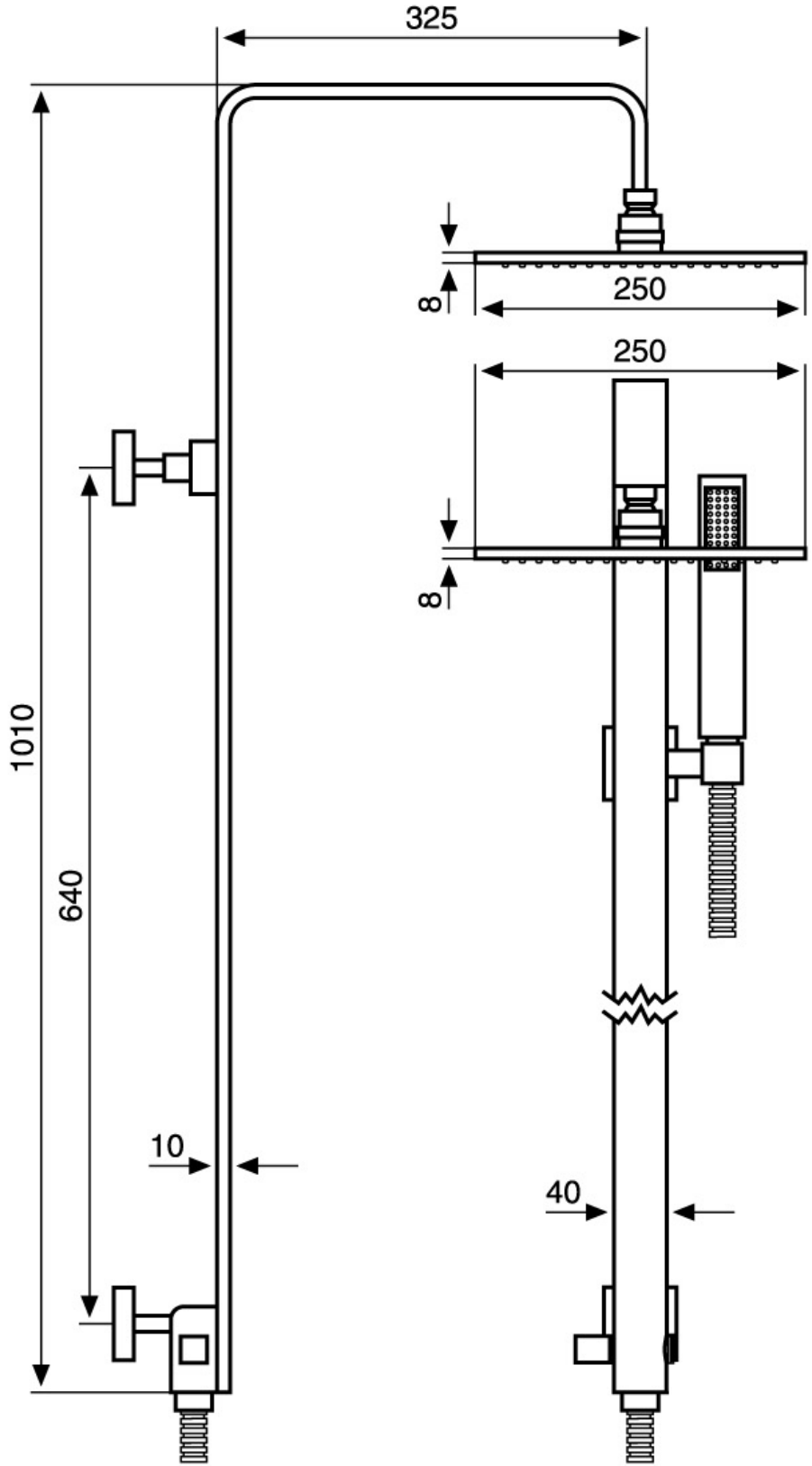
325
8
250
250
8
1010
640
10
40