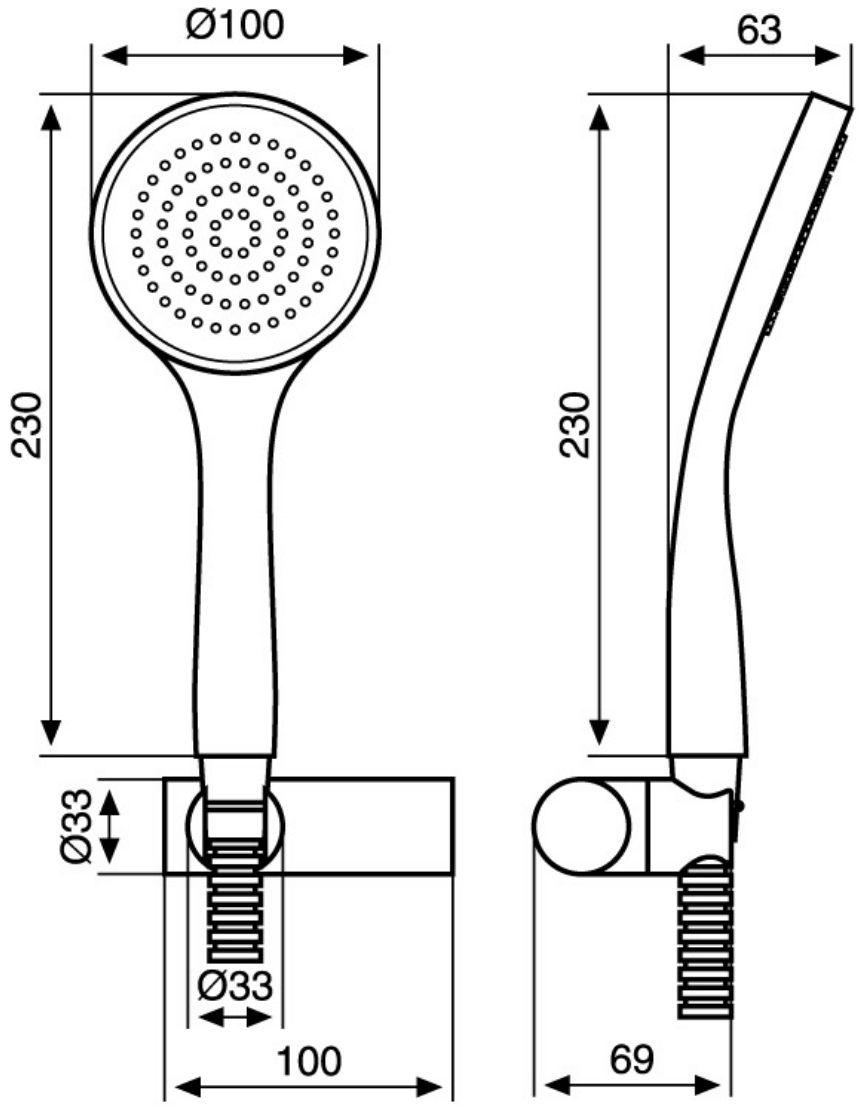
Ø100
63
230
230
Ø33
Ø33
100
69