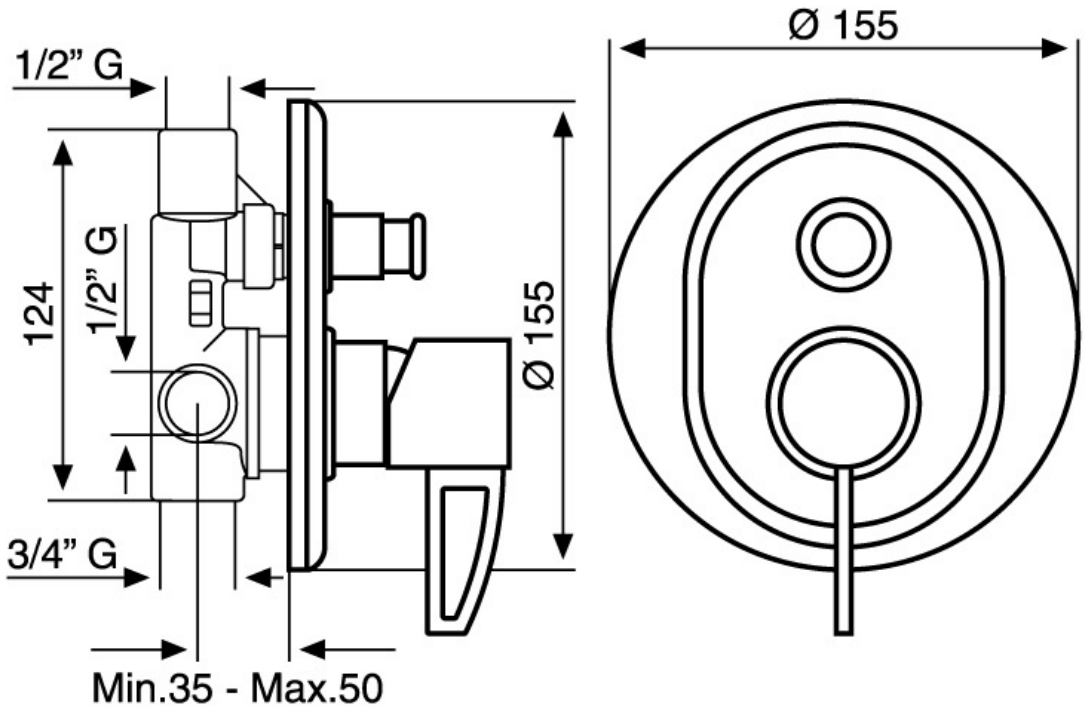
1/2” G
124
1/2” G
3/4” G
Min.35 - Max.50
Ø 155
Ø 155