Serie **Arco**
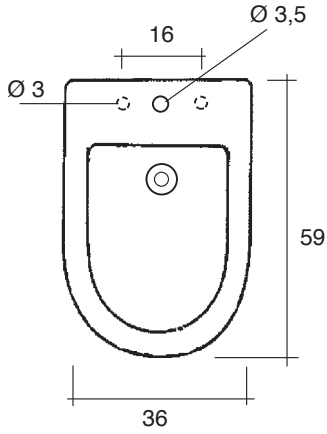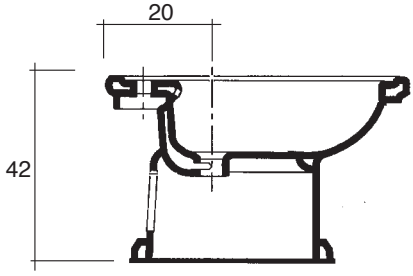
cod. **3300** Bidet monoforo
predisposizione 3 fori