Serie **Harmony**
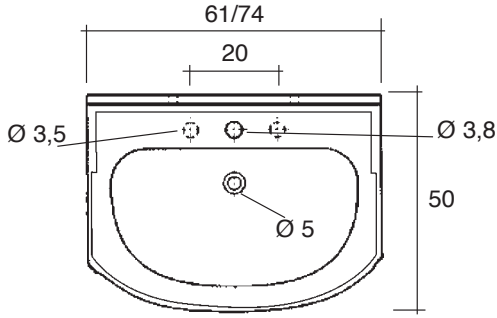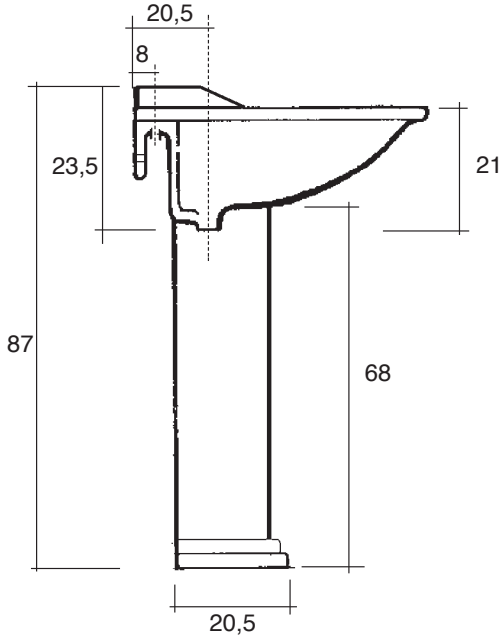
cod. **3180** Lavabo cm 61x50
cod. **3190** Lavabo cm 74x50
cod. **3200** colonna per lavabo