Serie **Old Italy**

cod. **3070** Lavabo cm 72x59
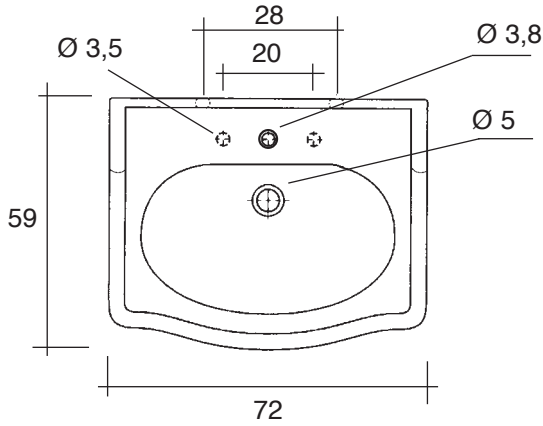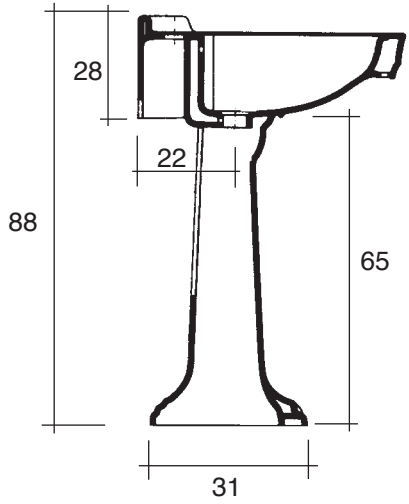
cod. **3080** colonna per lavabo