Serie **Old Italy**
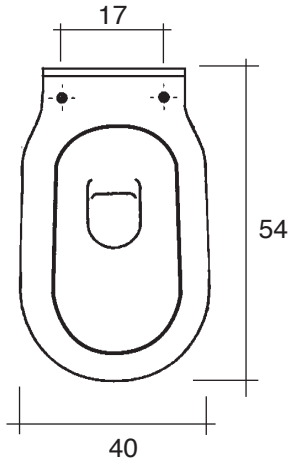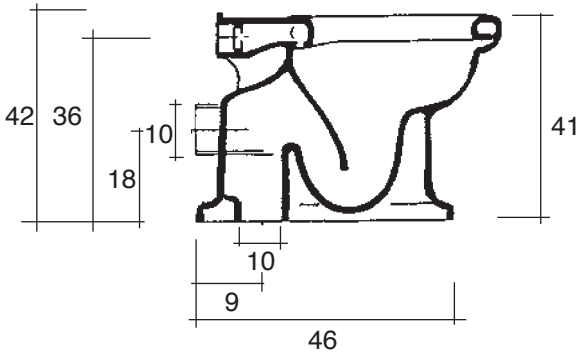
cod. **3010** Vaso scarico S
cod. **3020** Vaso scarico P