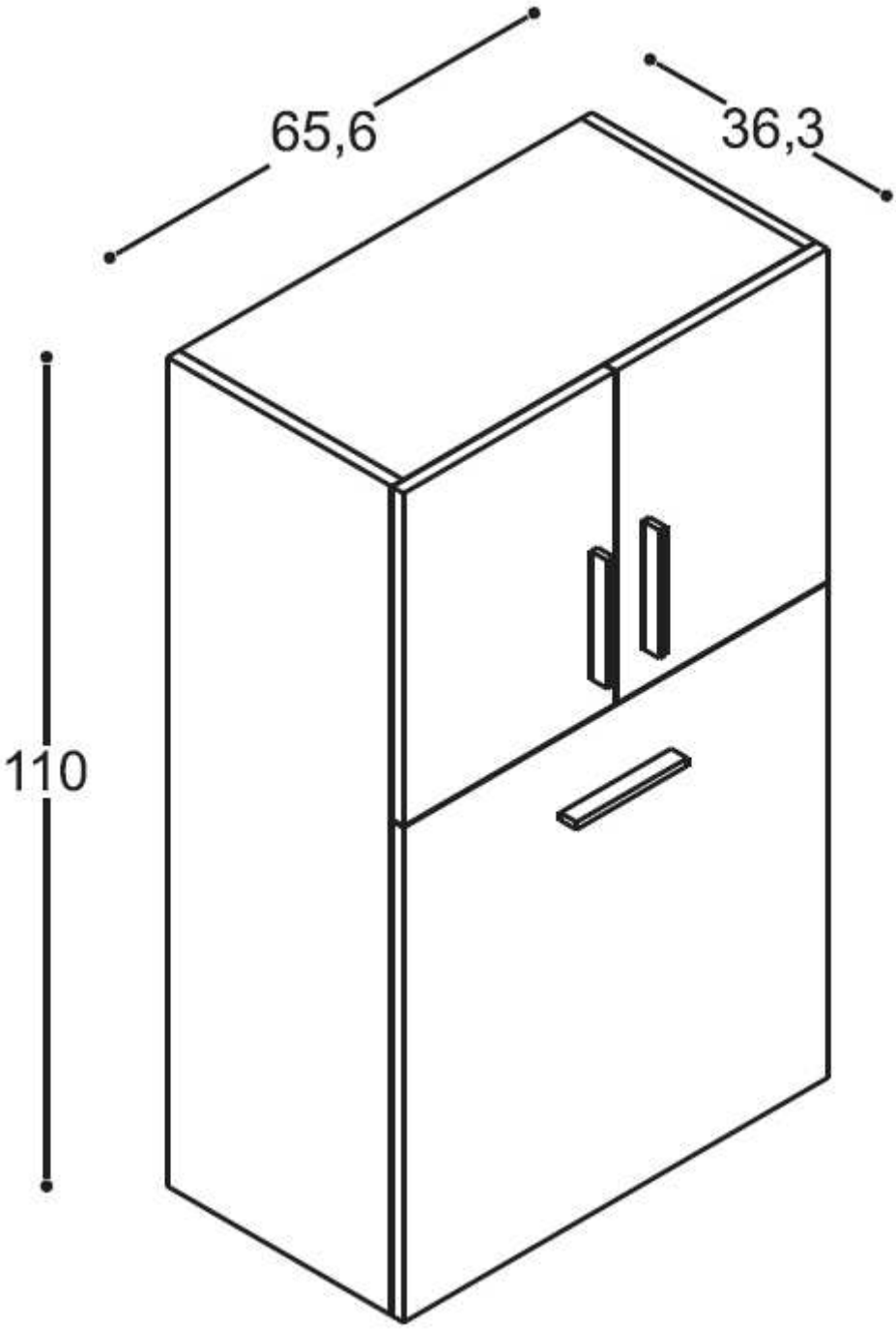
65,6
36,3
110