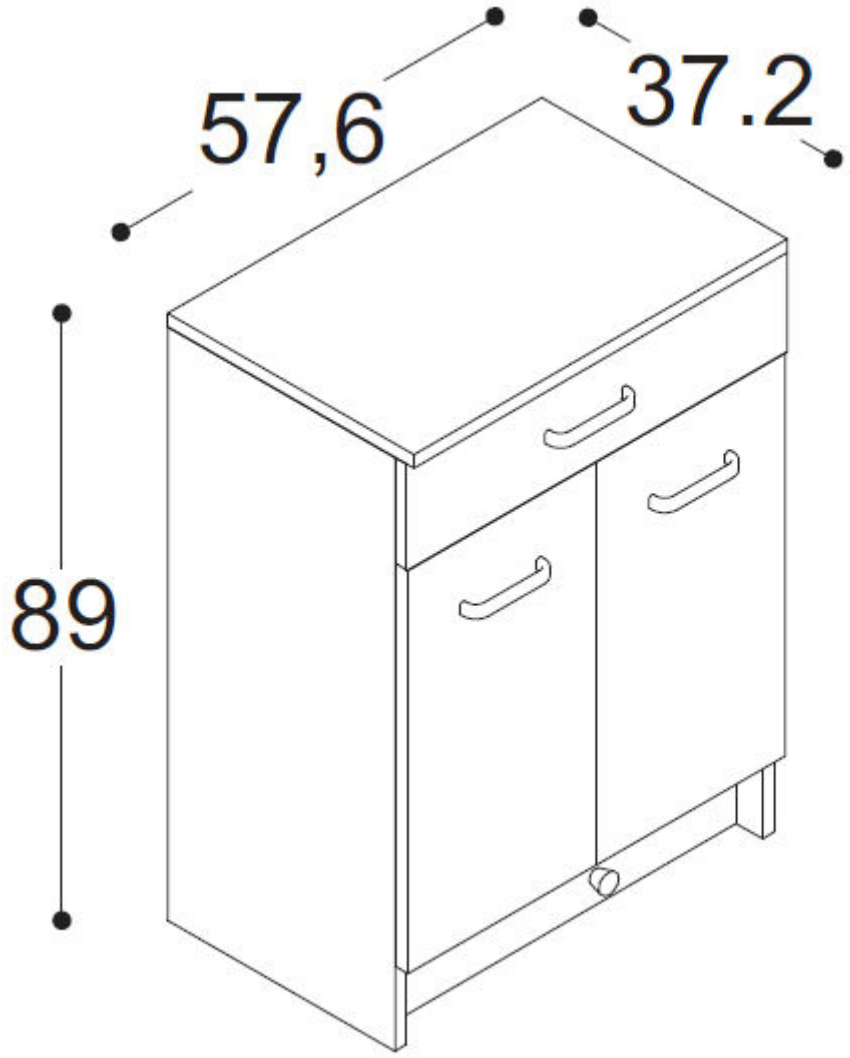
57,6
37.2
89