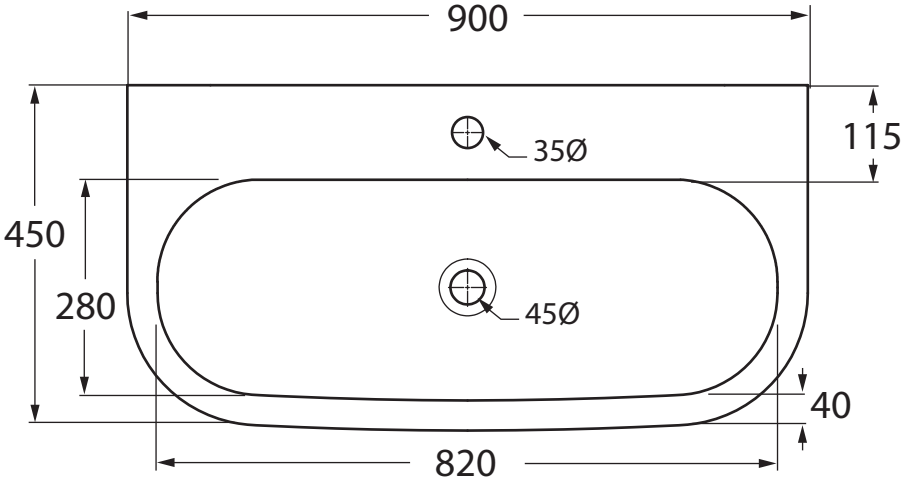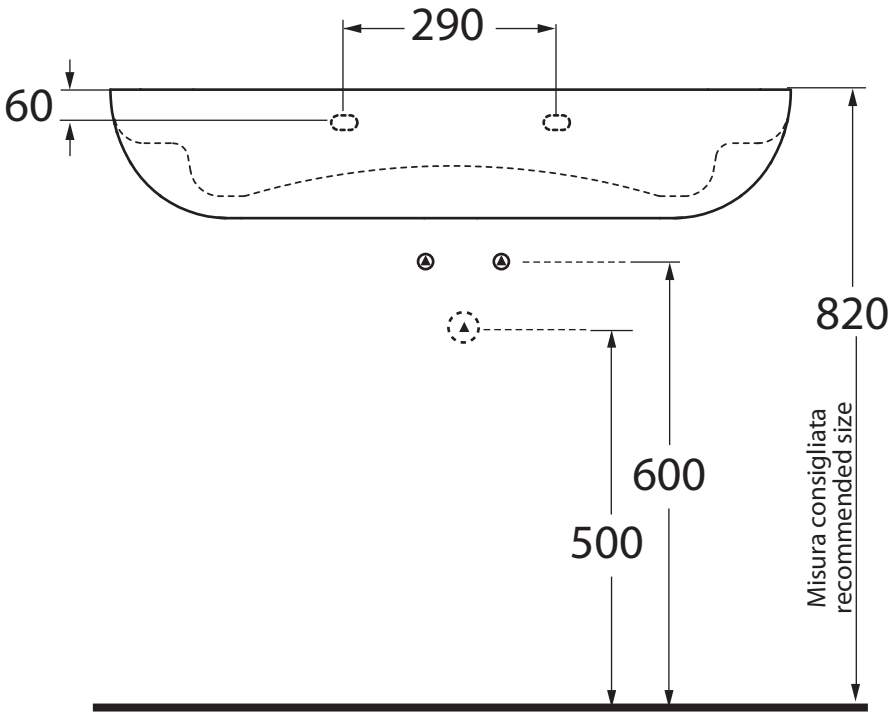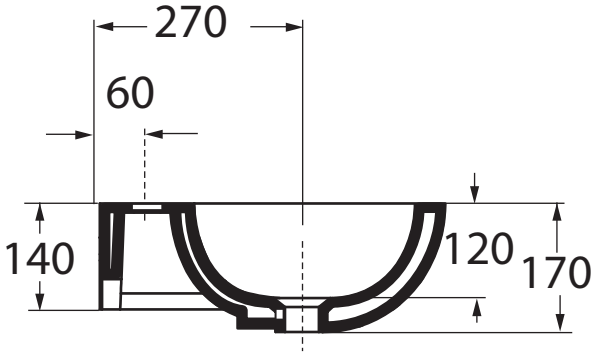LAV NUV 90X45