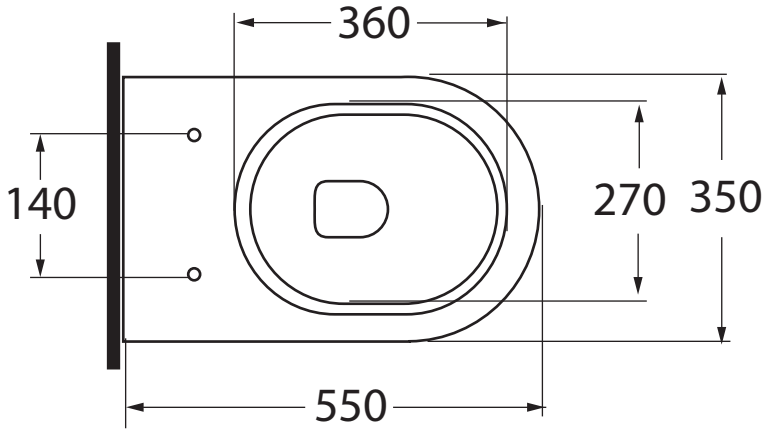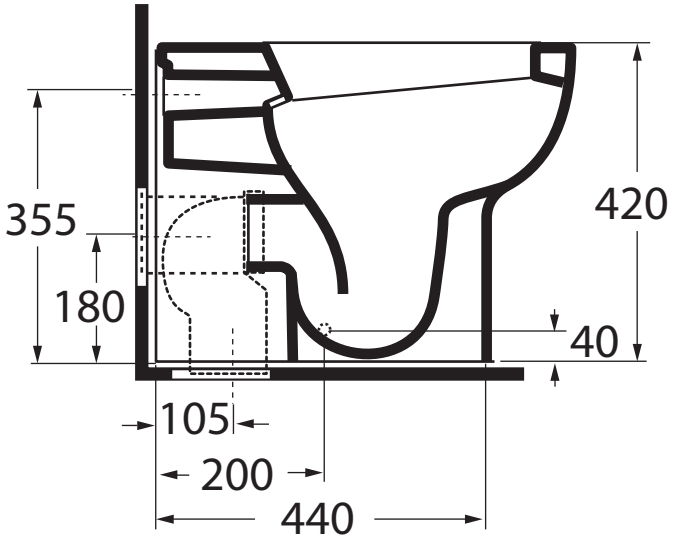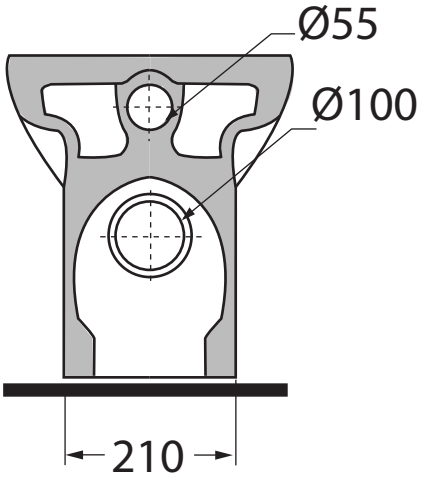NUV 100