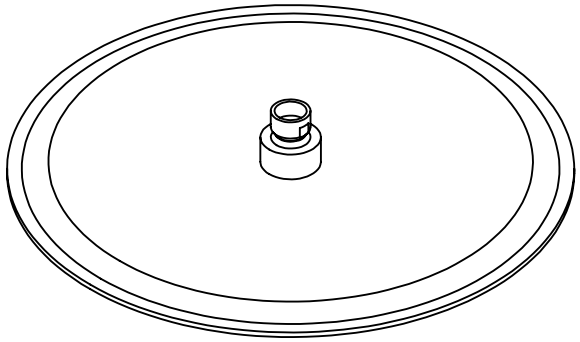

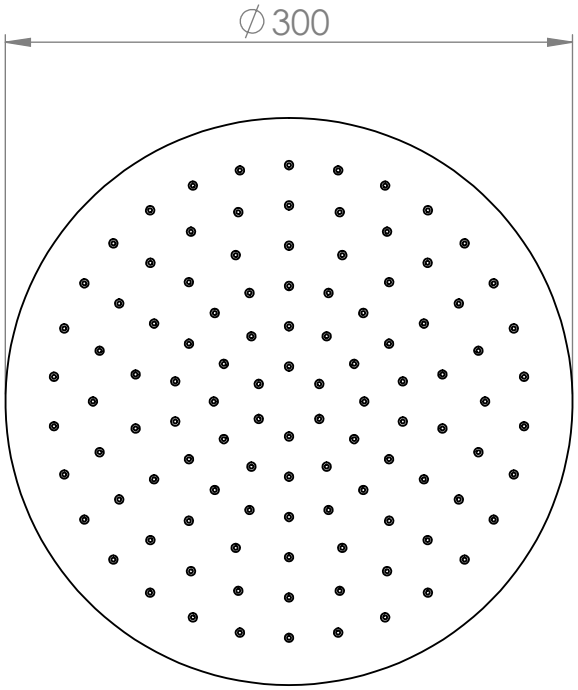

SE NON SPECIFICATO: **QUOTE IN MILLIMETRI** FINITURA SUPERFICIE: TOLLERANZE: LINEARE: ANGOLARE:	FINITURA:			SBAVATURA E INTERRUZIONE DEI BORDI NETTI	NON SCALARE IL DISEGNO	REVISIONE
	NOME	FIRMA	DATA		TITOLO: **Soffione RELAX TONDO**	
DISEGNATO	**RP**					
VERIFICATO						
APPROVATO						
FATTO						
QUALITA'				MATERIALE: **ACCIAIO**	N. DISEGNO **REL_TON_31_12_2011**	A4
				PESO:	SCALA **1:4**	FOGLIO 1 DI 1