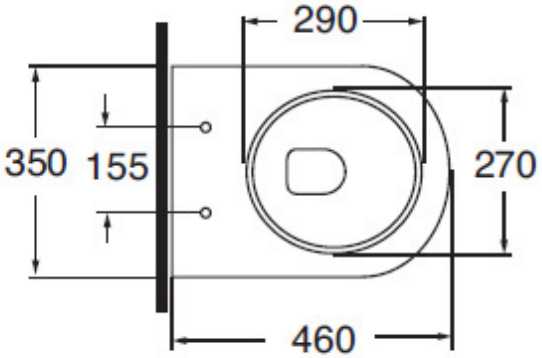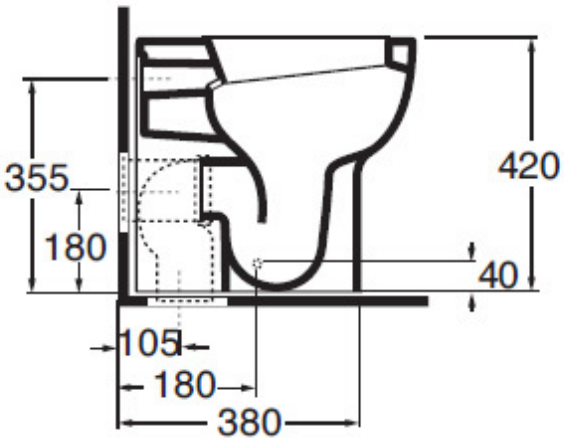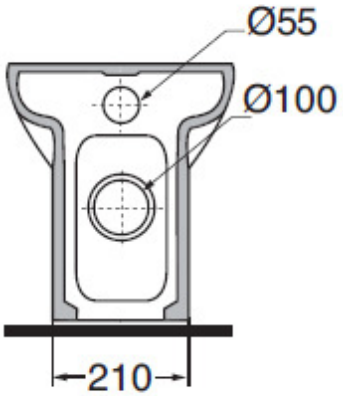VASO 46 A TERRA MINI NUVOLA