SCARABEO

Scheda Tecnica - Technical Card

PLANET

Bidet sospeso - Suspended bidet

Art. 8106 50x45 Cm Kg. 22

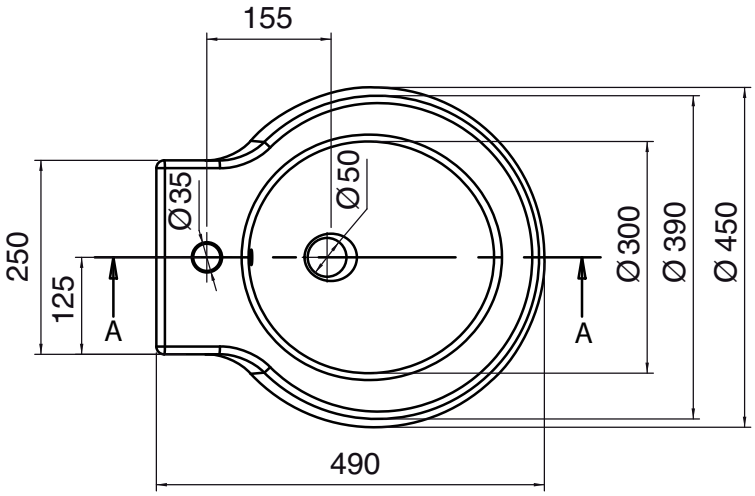

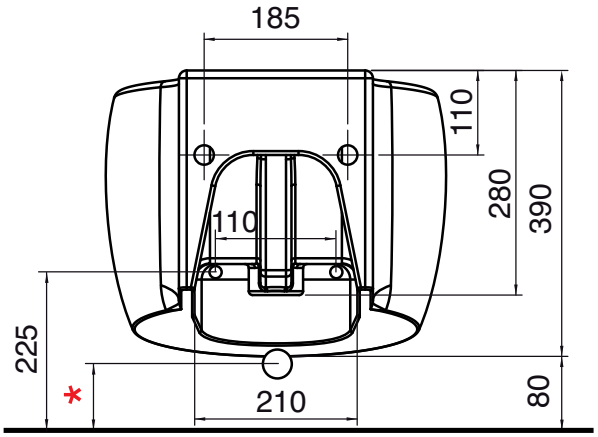

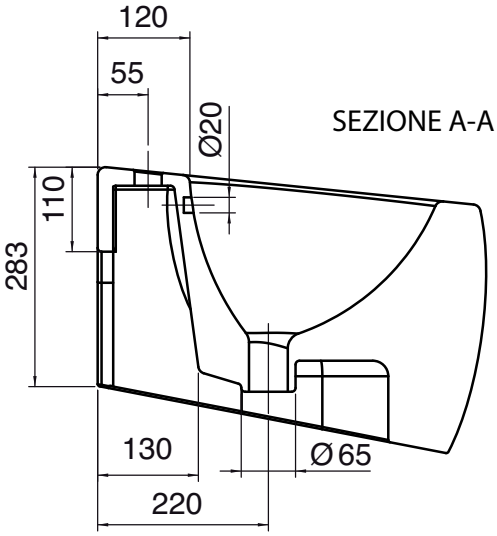

* 65 CON/WITH: ART.10009 + ART.10011
* 100 CON/WITH: ART.10019 + ART.10011

Le misure riportate sono soggette alle usuali tolleranze specifiche del materiale, quindi ci riserviamo il diritto di modificare le forme o le dimensioni senza alcun preavviso