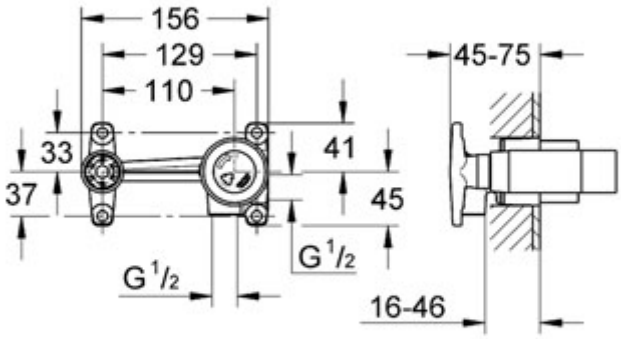
156
129
110
45-75
33
37
41
45
G 1/2
G 1/2
16-46

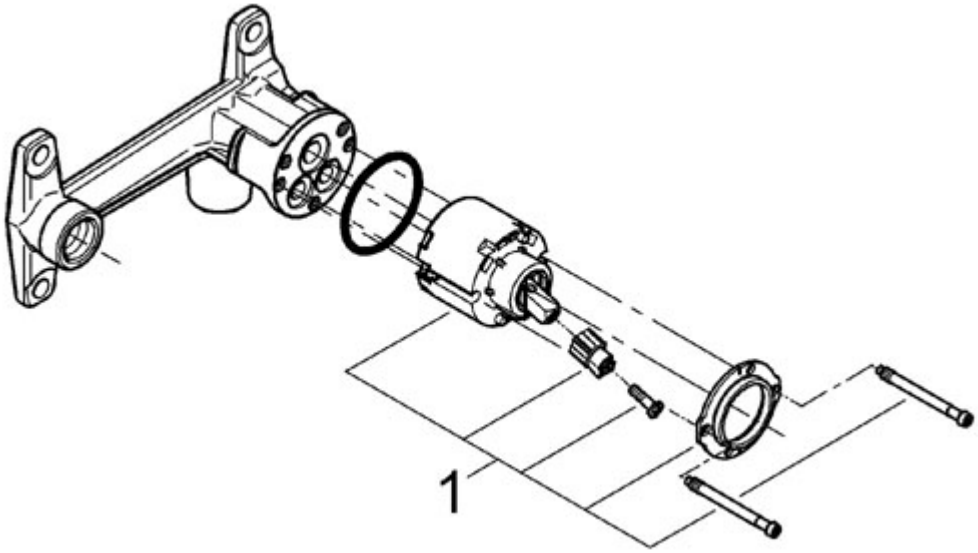
1